Montuojamieji prietaisai 2010

Thinking of you

Electrolux

NEW — Naujas modelis, parduodamas nuo 2010 m.

500°C — Pirolizinė orkaitė su savaiminio išsivalymo funkcija

CATALYTIC — Katalitinė orkaitė su savaime apsivalančia paviršiaus danga

Lengvai valoma orkaitė su specialiai apdorotu vidiniu paviršiumi

Garų orkaitė

VISION COOKING — Orkaitė su elektronine „Vision“ gaminimo įranga

A++ — Modelis, kurio energijos suvartojimas pažymėtas pagal ES įstatymus

Nerūdijančio plieno modelis, ant kurio paviršiaus nelieka pirštų atspaudų

Orkaitė su 1, 2 arba 3 lygių ištraukiamais kepimo padėklų laikikliais

Orkaitė su specialiu kvapų filtru

INDUCTION — Elektrinė indukcinė kaitlentė

„Direct Access“: tiesiausias kelias nustatant pageidaujamą temperatūrą

Gaminimas be apribojimų

Öko — Likusios šilumos panaudojimas

„Count Up“ laikmatis

Garso išjungimas

Paprastas įrengimas

60 cm — Pažymi prietaiso plotį

45 cm — Pažymi prietaiso aukštį

0°C — Šaldytuvas-šaldiklis su 0 °C temperatūros skyreliu

NO FROST — Šaldiklis su automatinio atitirpinimo funkcija

Šaldytuvas su greitojo vėsinimo funkcija

Šaldiklis su greitojo šaldymo funkcija

43 dB — Žymi veikiančio prietaiso keliamo triukšmo lygį

Garų rinktuvas su papildomu ištraukimo greičiu

XXL — Itin talpi vidaus ertmė

AUTO — Automatinis išsijungimas pasibaigus ciklui

AUTO 45°-70° — Indaplovė su automatine funkcija

Indaplovė su „Multitab“ programa (įvairiems plovikliams)

SAVE — Indaplovė su energijos taupymo režimu

Indaplovė su intensyvaus plovimo programa

Indaplovė su apšviečiamu vidumi

DELAY START — Indaplovė su atidėtos pradžios funkcija

Indaplovė su reguliuojamais krepšiais

Nereikia išpjauti grindjuostės

6 kg — 6 kg talpa

Modelis apdovanotas už dizainą

Gaminys priklauso ekonomiškiausių prietaisų klasei. Energiją taupančių prietaisų klasifikaciją ir apibūdinimus rasite čia: http://www.electrolux.lt

Maisto gaminimas

5 Kompaktiškos orkaitės
14 Orkaitės
38 Kaitlentės
55 Garų rinktuvai
64 Retro stiliaus gaminiai
66 Mikrobangų krosnelės

Šaldymas

68 Šaldymo prietaisai

Indų plovimas

81 Indaplovės

Skalbimas

94 Skalbyklės/ skalbyklės su džiovintuvu

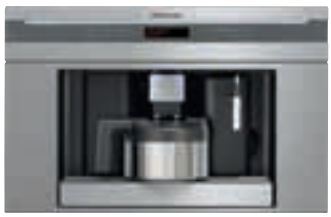

Televizorius

8 Televizorius

Kavos aparatai

10 Kavos aparatai

Priedai

96 Priedai

SUSTAINABLE ENERGY EUROPE
Award Winner 2007

„Electrolux“ – protingo dizaino kūrėjas

Mūsų vizija – protingi namai, kuriuose viskas įrengta sumaniai ir išraiškingai. Namai, kuriuose visi prietaisai veikia puikiai, paprastai ir nuovokiai, o žmonės jaučiasi lengvai ir patogiai. „Electrolux“ kasdien dirba, kad Jūsų namai taptų būtent tokiais. Mūsų pažadas – niekuomet nesiliauti ieškojus naujų sprendimų kuriant protingus prietaisus, kuriais paprasta ir patogu naudotis. Mes siekiame, kad „Electrolux“ prietaisai kalbėtų kalba, kurią galima suprasti intuityviai, o Jūs pajustumėte, kad kurdami šiuos prietaisus galvojome būtent apie Jus.

Prietaisai racionaliai naudojantiems patalpų erdvę

Remiantis naujosiomis technologijomis pagaminti prietaisai mažesni negu jų pirmtakai. Virtuvės prietaisai taip pat kompaktiškesni – naujausios kartos prietaisais apstatysite netgi mažą virtuvę. Patogių matmenų prietaisus galima statyti vieną greta kito ir vieną virš kito, todėl lengvai sutalpinsite visus pageidaujamus prietaisus ir nevaržomai susikursite puikų virtuvės interjerą.

Kompaktiškos orkaitės

„Electrolux“ sukūrė kompaktiškų modelių seriją su neribotomis galimybėmis pritaikyti juos individualiems poreikiams. Įmontuojamas televizorius, automatinis kavos aparatas, elegantiška kompaktiška orkaitė ir mikrobangų prietaisai puikiai derės Jūsų virtuvėje.

Garų orkaitė: sveikam maistui gaminti siūlome kompaktišką orkaitės versiją. Kad gaminamo patiekalo skonis ir aromatas būtų puikūs, o maisto produktai išsaugotų drėgmę ir maistines medžiagas, šioje orkaitėje garai derinami su karšto oro srautu. Jutikliniame prietaiso valdymo skydelyje vienu judesiu įjungsite pageidaujamą funkciją ir nustatysite gaminimo būdą – garuose, garus derinant su karštu oru arba įprastu būdu – tik karštu oru.

Ši orkaitė – puikus pasirinkimas nedidelėms virtuvėms.

Kombinuota orkaitė: daugiafunkcės orkaitės pranašumai derinami su gaminimo greičiu mikrobangų krosnelėje. Prietaisą galima įrengti mažoje erdvėje, tačiau jo pajėgumas išlieka didelis – tokio dydžio gaminimo indai ir padėklai taikomi įprastose orkaitėse.

EOK96030X

Maža garų orkaitė

Kompaktiška orkaitė su garų funkcija – geriausias sprendimas, jei norite garų orkaitės virtuvėje, kurioje laisvos vietos kiekis ribotas. Šį prietaisą galite statyti kartu su kitais kompaktiškais prietaisais arba virš įprastų matmenų orkaitės. Harmoningi ir elegantiški „Electrolux“ prietaisai puikiai dera tarpusavyje. Orkaitė su garų funkcija – geriausias sprendimas, jei Jums rūpi sveikas maistas, kadangi šioje orkaitėje gaminimą garuose galima derinti su įprastais gaminimo būdais. Šioje orkaitėje pagaminsite kokybiškus patiekalus, puikiai išsaugančius aromatą ir maistines medžiagas.

- Kompaktiška montuojama garų orkaitė
- Šviesos juostelė
- Apšviesti simboliai
- Elektroninis valdymas „Touch control”
- Nerūdijančio plieno paviršius, ant kurio nelieka pirštų atspaudų
- Lengvai valomas emalis
- Riebalų filtras
- Valymo kempinė
- 8 programos: ventiliatorius, ventiliatorius + grilis, ventiliatorius + žiedinis kait. elementas, ventiliatorius + žiedinis kait. elementas (drėgnas oras), ventiliatorius + žiedinis kait. elementas (žema temp.), ventiliatorius + žiedinis kait. elementas + garai, grilis, garai
- Vaikų saugos funkcija
- 4 stiklų durelės
- Greitas įkaitinimas, laikmatis, vėsinimo ventiliatorius
- 1 „Clean“ emalio kepimo padėklas, 1 nerūdijančio plieno grotelės
- Bendra galia: 3,4-3,7 kW

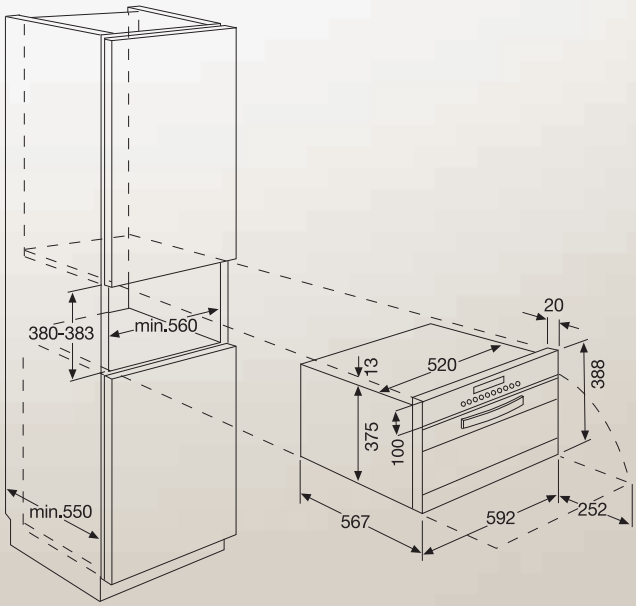

EOK86030X

- Kompaktiška montuojama orkaitė su mikrobangų funkcija
- Šviesos juostelė
- Apšviesti simboliai
- Elektroninis valdymas „Touch control“
- Nerūdijančio plieno paviršius, ant kurio nelieka pirštų atspaudų
- Lengvai valomas emalis
- 5 programos: ventiliatorius, ventiliatorius + grilis, ventiliatorius + žiedinis. kait. elementas, grilis, mikrobangos
- Vaikų saugos funkcija
- 4 stiklų durelės
- Laikmatis, greitas įkaitinimas, greita pradžia, vėsinimo ventiliatorius
- 1 „Clean“ emalio kepimo padėklas, 1 chromuotos grotelės
- Bendra galia: 3,4-3,7 kW

EOK76030X

- Kompaktiška montuojama mikrobangų krosnelė
- Šviesos juostelė
- Apšviesti simboliai
- Elektroninis valdymas „Touch control”
- Nerūdijančio plieno paviršius, ant kurio nelieka pirštų atspaudų
- Lengvai valomas emalis
- 2 programos: grilis, mikrobangos
- Vaikų saugos funkcija
- 4 stiklų durelės
- Greita pradžia, laikmatis, vėsinimo ventiliatorius
- 1 kepimo padėklas, 1 chromuotos grotelės
- Bendra galia: 3,4-3,7 kW

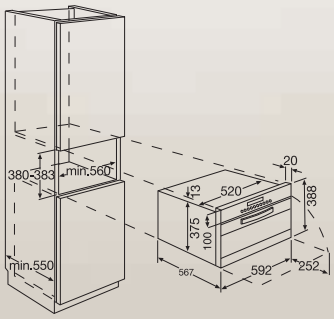

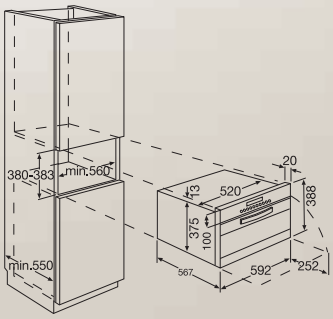

Pasaulio įvykius galite stebėti neišeidami iš savo virtuvės

ETV45000X

45 cm

Gamindami maistą laiką leiskite maloniai
Kartu su „TV4You“, „Electrolux“ praplečia virtuvės galimybes. Gamindami maistą džiaugsitės virtuvėje praleistomis valandomis, kadangi įmontuojamame „Electrolux“ televizoriuje galėsite stebėti naujausias žinias, mėgstamą serialą arba kulinarines laidas.
„TV4You“ – puikus funkcionalumo ir elegancijos derinys. Netgi gamindami maistą nesijausite atskirti nuo pasaulio, o virtuvė taps labiau panaši į svetainę. „TV4You“ ekranas puikiai matomas plačiu kampu. Skystųjų kristalų ekraną galima pasukti net 170°, todėl jis puikiai matomas iš bet kurios virtuvės vietos.

- Montuojamas televizorius
- Skystųjų kristalų ekranas
- Nerūdijančio plieno paviršius, ant kurio nelieka pirštų atspaudų
- 18,5 colių ekranas
- 170° sukiojamas ekranas
- Skaitmeninė ir analoginė jungtys
- Nuotolinis valdymas
- Matmenys: aukštis x plotis x gylis: 46 x 59,4 x 20

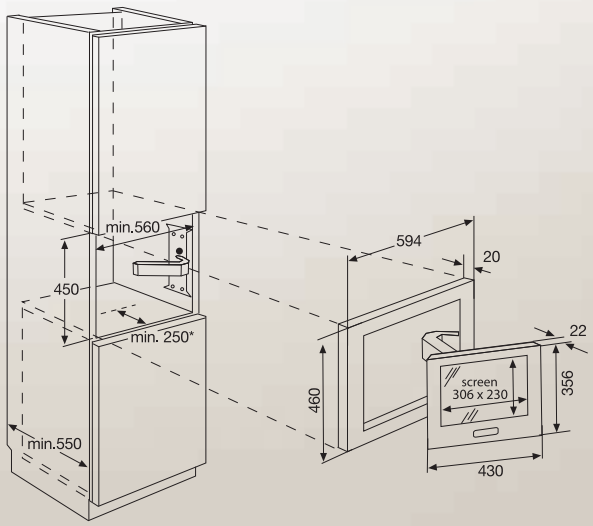

Tikros kavos puodelį galėsite išgerti savo virtuvėje

Jei esate kavos mėgėjas, turime gerų naujienų – naujasis automatinis „Electrolux“ kavos aparatas puikiai tiks Jūsų virtuvėje, ir vienu prietaiso prilietimu galėsite išgerti puodelį kvapnios kavos.

Kadangi virtuvė tampa vis panašesnė į svetainę, prietaisai turi būti ne tik gražūs bei funkcionalūs, bet ir patogūs. Naujuoju „Electrolux“ kavos aparatu puikiausią kavą išvirsite itin paprastai. Prietaisas valdomas elegantiško ekranėlio palietimais. Vienu metu galima išvirti du puodelius tos pačios rūšies kavos, o naujausia prietaiso funkcija – net 6 porcijos kavos specialiame termose.

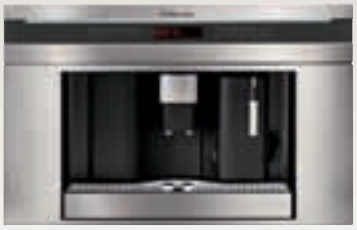

EBA63810X

38 cm

- Montuojamas kavos virimo aparatas
- Visiškai automatinis valdymas
- Nerūdijančio plieno paviršius, ant kurio nelieka pirštų atspaudų
- Šviesos juostelė
- Apšviesti simboliai
- Elektroninis valdymas „Touch control”
- Greito pasirinkimo mygtukai:
  - apšvietimo mygtukas
  - kavos stiprumo nustatymas: itin švelni, labai silpna, silpna, įprasta, stipri, labai stipri
  - kavos kiekio mygtukas: espresso (30 ml), įprastas puodelis (40 ml), vidutinis puodelis (80 ml), didelis puodelis (120 ml), stiklinė (200 ml)
  - 1 arba 2 puodelių pasirinkimo mygtukas
  - karšto vandens mygtukas
  - garų mygtukas
  - 4 arba 6 puodelių pasirinkimo mygtukas
  - meniu mygtukas (kalba, praplovimas, laikrodis, temperatūra, vandens kietumas, kavos malimo reguliatorius, termosas, automatinis įjungimas/ išjungimas)
- Išimama 1,8 l vandens talpykla
- Kavamalės talpykla: 220 g
- 2 kaitintuvai
- Bendra galia: 1,35 kW
- Matmenys: aukštis x plotis x gylis: 38 x 59,4 x 36

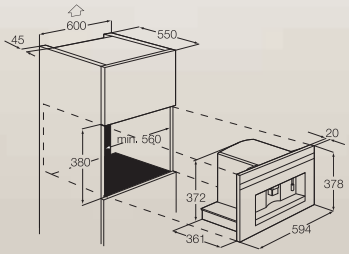

EBA60010X

38 cm

- Montuojamas kavos virimo aparatas
- Pusiau automatinis valdymas
- Nerūdijančio plieno paviršius, ant kurio nelieka pirštų atspaudų
- Elektroninis valdymas „Touch control“ + rankenėlės
- Apšviesti simboliai
- Automatinis malimas
- 4 kavos rūšys: espresso, dvigubas espresso, silpna kava, dviguba silpna kava
- Garai
- Karštas vanduo
- Išimama 2 l vandens talpykla
- Kavamalės talpykla: 250 g
- Bendra galia: 1,15 kW
- Matmenys: aukštis x plotis x gylis: 38 x 59,4 x 38

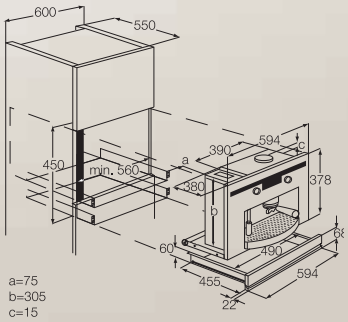

Virtuvė be apribojimų

Gaminti maistą – ne tik kepti arba virti. Kartais norisi atsikratyti rutinos ir pagaminti kokį nors ypatingą patiekalą. Fantazijai nėra jokių ribų: gaminimas kiniškoje keptuvėje su išgaubtu dugnu, garais arba grilyje – visi būdai įmanomi „Electrolux“ virtuvėje.

Estetikos ir funkcionalumo derinys

Galinguose ir našiuose „New Vision“ dizaino prietaisuose techninės ypatybės puikiai dera su dizaino elementu – šviečiančiomis horizontaliomis juostelėmis. Ištobulinto veikimo „Electrolux“ prietaisai pasižymi funkcijų įvairove ir nuovokumu, todėl patenkina net išrankiausių vartotojų poreikius.

„Electrolux“ – naujoviško dizaino kūrėjas

Naujausios virtuvės tendencijos – harmonijos ir estetikos paieškos. Virtuvėje dominuoja horizontalios linijos, todėl jos pastebimos ir naujuosiuose virtuvės prietaisuose. „New Vision“ dizaino prietaisai iš „Electrolux“ puikiai atitinka šiuolaikinius standartus.

Šviečianti juostelė

Elegantiško dizaino „Electrolux“ prietaisai sukuria tobulos harmonijos atmosferą. Horizontalios šviečiančios juostelės patraukia dėmesį ir suteikia virtuvei emocinio atspalvio.

Nerūdijančio plieno paviršius, ant kurio nelieka pirštų atspaudų

Kam patinka valyti pirštų atspaudus nuo virtuvės prietaisų? Kad išvengtumėte panašių rūpesčių, nerūdijančio plieno paviršių padengėme specialia danga, ant kurios nelieka pirštų atspaudų, todėl prietaisų paviršiai išlieka spindintys ir švarūs.

Puikiai suderinti prietaisai

Kad aplinka būtų harmoninga, suderinome įvairių prietaisų skydelių aukštį ir spalvas. Vienas dizaino elementų – suderinta prietaisų ekranėlių spalva.

„Inspiro“ valdymas

Itin paprastas prietaisų valdymas elegantiška pasukama rankenėle. Sukamąja prietaiso rankenėle pasirinksite gaminamo patiekalo tipą.

Elektroninis valdymas „Touch control“

Skaitmeninis valdymo skydelis įrengtas priekiniame stikle. Skydelyje įmontuoti prisilietimo jutikliai, todėl prietaisus lengvai valdysite pirštu paliesdami ekranėlį. Prietaiso valdymo skydelis lygus, jame nėra jokių mygtukų.

Valdymas mygtukais

Lygiais įspaudžiamais mygtukais paprasta nustatyti pageidaujamo patiekalo gaminimo funkciją. Pasirinkite gaminimo orkaitėje funkciją ir „+ / -“ mygtukais keiskite valdymo meniu nustatymus.

Įspaudžiamos rankenėlės

Šio tipo valdymo skydelyje nenaudojamas rankenėles galima įspausti. Gaminimo metu rankenėles galima paslėpti, kad netyčia nepakeistumėte nustatytų gaminimo parametrų.

Standartinės rankenėlės

Vadovaudamiesi simboliais valdymo skydelyje pasirinkite tinkamą patiekalo gaminimo funkciją.

Lengvai nuvalomos durelės

„Electrolux“ elektrinių orkaičių dureles paprasta nuvalyti, nes vidinis durelių paviršius pagamintas iš vientiso stiklo. Prietaiso dureles lengva išimti nesinaudojant jokiais įrankiais ir išvalyti orkaitės vidų. Durelių stiklo sluoksnius taip pat nesudėtinga išimti ir išvalyti.

Karšta orkaitė – vėsios durelės

Jokio pavojaus Jūsų saugumui. Visos „Electrolux“ orkaitės vėdinamos, o 4 sluoksnių stiklo durelės apsaugo pirštus nuo nudegimo prisilietus. Orkaitei veikiant įprastu režimu, išorinis durelių stiklas neįkaista daugiau nei 40 °C.

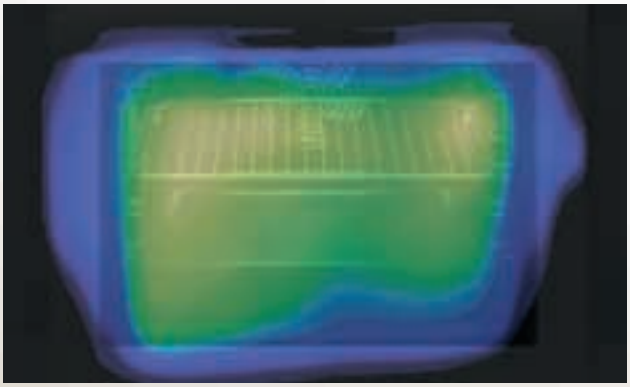

Praktiški patarimai, kepimo lentelės

Kepimo lentelė ant vidinio orkaitės durelių paviršiaus nurodo optimalią dažniausiai ruošiamų patiekalų gaminimo temperatūrą, funkciją ir lygį orkaitėje.

„Electrolux“ – naujovių kūrėjas

Mėgstate gaminti, bet nenorite valyti orkaitės? Pirolizinėse orkaitėse įrengta išsivalymo sistema, kuria prireikus galima pasinaudoti.

Kaip veikia pirolizės funkcija?

Jei dažnai naudojatės orkaite, ją patogiausia valyti piroliziniu būdu. Pasirinkus pirolizės funkciją, orkaitė įkaitinama iki 500 °C. Aukštoje temperatūroje maisto ir riebalų likučiai nudega nuo vidinių orkaitės sienelių. Susidariusius pelenus paprasta išvalyti drėgnu audiniu nenaudojant jokių cheminių valiklių.

Pirolizinė sistema garantuoja saugumą

Įjungus pirolizės funkciją, orkaitės durelės automatiškai užrakinamos, kai orkaitės vidaus temperatūra pasiekia 300 °C. Durelės neatsidaro tol, kol pasibaigus procesui temperatūra nenukrinta iki saugaus lygio.

Pirolizinės „Electrolux“ orkaitės gaminamos su 4 stiklo sluoksnių durelėmis, todėl išorinė durelių pusė neįkaista ir nelieka jokios nusideginimo rizkos nei Jums, nei Jūsų vaikams.

Dėl aukštos temperatūros pirolizinio proceso metu visus priedus (ištraukiamus laikiklius, padėklus ir gaminimo indus) būtina išimti iš orkaitės.

Katalitiniai vidaus paviršiai padeda išlaikyti orkaitę švarią

Katalitinės orkaitės dengtos specialia mikroporine savaime apsivalančia danga, kuri sugeria gaminimo metu ištiškusius riebalus ir neleidžia riebalams prilipti prie vidinių orkaitės sienelių, todėl orkaitei valyti nereikia jokių specialių cheminių valiklių. Kadangi katalitinis paviršius apsivalo pats, rekomenduojame retkarčiais įkaitinti orkaitę iki 250 ˚C ir šioje temperatūroje kaitinti valandą, kad aktyviau vyktų savaiminio valymosi procesas. Kaitinimo metu patariame iš orkaitės išimti visus priedus.

Lengvai valomas emalis

Kad orkaites valyti būtų paprasčiau, „Electrolux“ nuolat ieško naujų sprendimų. „Electrolux“ orkaičių emalio paviršius lygus, blizgus ir itin patvarus, todėl nuo jo lengva nuvalyti gaminimo metu ištiškusius riebalus ir maisto likučius.

Ištraukiami laikikliai

Jei gaminimo metu norite patikrinti ar apversti patiekalą, ištraukiami laikikliai – pats patogiausias sprendimas. Jais saugiai ir stabiliai įstumsite ir ištrauksite gaminamą patiekalą iš orkaitės be jokios rizikos jį išmesti, o Jūsų rankos liks laisvos, todėl galėsite patiekalą pamaišyti ar paskanauti. Vienu metu galima gaminti visuose orkaitės lygiuose.

Apie ištraukiamų laikiklių galimybes skaitykite prietaisų priedų aprašymo puslapiuose.

Pauzės funkcija „Set&go“

Naudojantis šia funkcija, vaikai galės papietauti, kai Jūsų nėra namuose. Pasirinkite kaitinimo funkciją, pageidaujamą temperatūrą ir įdėkite maistą į orkaitę. Po to pasirinkite „Set&go“ funkciją ir ją patvirtinkite pasirinkdami OK. Parėję namo, vaikai galės įjungti orkaitę paspausdami bet kurį mygtuką (išskyrus įjungimo/išjungimo), o „Set&go“ funkcija tinkamai paruoš maistą.

Šilumos palaikymo funkcija

Šilumos palaikymo funkciją galima pasirinkti pasibaigus bet kuriam gaminimo ciklui, kad pagamintas maistas išliktų karštas iki jį patiekiant. Nustatę pageidaujamą gaminimo režimą pasirinkite šilumos palaikymo funkciją, kuri pasibaigus gaminimo procesui dar 30 minučių palaikys 80 ˚C orkaitės temperatūrą. Tai ypač pravartu, jei Jūsų svečiai vėluoja.

Triguba apsaugos sistema

1. Mechaninis durelių užraktas – tai plastikinis spaustukas, pritvirtintas viršutinėje orkaitės durelių dalyje. Suaugusieji jį gali lengvai įstatyti arba išimti, tačiau aktyvintas užraktas apsaugo, kad durelių neatidarytų vaikai.
2. Funkcijų užraktas: kad nustatyta orkaitės funkcija nebūtų atsitiktinai pakeista, vienu metu 2 mygtukus spauskite tol, kol ekranėlyje įsižiebia užrakto simbolis „KeyLock“.
3. Vaikų saugos užraktas: šią funkciją galite aktyvinti orkaitei veikiant budėjimo režimu, vienu metu paspausdami 2 mygtukų derinį. Pasirinkus šią funkciją negalima nustatyti jokio gaminimo režimo ir naudotis orkaite.

Mėsos termometras

Naudojantis mėsos termometru, nereikia nuolat tikrinti gaminamo patiekalo. Įstačius mėsos termometro antgalį į gaminamą patiekalą, orkaitės ekranėlyje nuolat bus pateikiama informacija apie gaminimo procesą ir planuojamą gaminimo pabaigą. Kai patiekalo viduje bus pasiekta pageidaujama temperatūra, orkaitė automatiškai išsijungs ir pasigirs garso signalas.

Laiko nustatymas

Ši funkcija suteikia galimybę pailginti patiekalo gaminimo trukmę pasibaigus automatinei gaminimo programai.

Greitas įkaitinimas

Naudojantis šia funkcija, orkaitė maksimaliai įkaitinama greičiausiu būdu. Greitojo įkaitinimo funkcija sutrumpina gaminimo trukmę ir sumažina energijos sąnaudas.

Liekamosios šilumos funkcija

Pasirinkus šią funkciją, orkaitė nustos kaitinusi anksčiau negu įprastu gaminimo fazės pabaigos metu, kad būtų panaudota likusi šiluma ir sumažintos energijos sąnaudos. Naudojantis gaminimo trukmės arba gaminimo pabaigos nustatymo funkcija, orkaitės kaitinimo elementai išjungiami praėjus 90 % nustatyto laiko. Gaminimo procesui užbaigti naudojama liekamoji šiluma.

Švari orkaitė – švaresnis aplinkos oras. Kvapų filtras

Norime kvėpuoti švariu virtuvės oru. Tai ypač aktualu, kai virtuvė sujungta su svetaine, todėl orkaitės kvapų filtras – vienas geriausių būdų palaikyti aplinkos orą švarų. „Electrolux“ kvapų kontrolės įrenginys iki minimumo sumažina kvapų išsiskyrimą, todėl nemalonus kvapas nepasklinda į aplinką. Geriausia naujiena: kvapų filtro priežiūra nieko nekainuoja. Filtro nereikės keisti visą naudojimosi prietaisu laikotarpį.

Gaminimo rūpesčius palikite orkaitei

„Inspiro“ orkaitė

Ar teko naudotis buitiniu prietaisu neperskaičius jo instrukcijų knygelės? Arba klaidingai perskaityti patiekalo gaminimo trukmę receptų knygoje? Išmesti sudegintą patiekalą į šiukšlių dėžę? Nuo šiol nebeteks. „Inspiro“ orkaitė – novatoriškiausias „Electrolux“ prietaisas, garantuojantis tobulą net ir pačių rafinuočiausių patiekalų gaminimo rezultatą.

Ši orkaitė protinga – jauskitės drąsiai

Gamindami „Electrolux“ orkaitėje „Inspiro EOC69400X“ galite vadovautis savo nuojauta, išmėginti naujus receptus ir pasiekti puikių rezultatų netgi tuo atveju, jei Jūsų patirtis ir įgūdžiai riboti. „Inspiro“ – protinga orkaitė, kurioje įdiegta nauja sistema, padedanti parinkti būtiną įvairiausių patiekalų temperatūrą, gaminimo trukmę ir funkciją. Prietaisas lengvai valdomas sukamąja rankenėle atsižvelgiant į nuorodas pasirinktam patiekalui. Kaisdamas prietaisas pasirenka optimalų energijos lygį, apskaičiuoja būtiną gaminimo trukmę, kaitinimo režimą, temperatūrą bei kitus būtinus parametrus. Baigusi gaminti patiekalą, orkaitė apie tai praneš ir automatiškai išsijungs, todėl Jums nereikės nuolat žvilgčioti į kepsnį pro orkaitės dureles. Teliks įsitikinti rezultato tobulumu.

Gal močiutės pyrago?

Orkaitę visuomet galima perjungti į rankinio valdymo režimą ir nustatyti pačių pasirinktus parametrus, todėl nesunkiai pagaminsite bet kurį mėgstamą šeimos patiekalą.

Ne tik protinga, bet ir sumani

Pasibaigus gaminimo trukmei, orkaitė apie tai įspėja, išjungia kaitinimo elementus ir vėsinimo ventiliatorių.

Liekamoji orkaitės šiluma tam tikrą laikotarpį išlaiko maistą šiltą. Jei norite, kad maistas išliktų šiltas ilgiau, pasirinkite „Keep Warm“ programą iš specialiųjų programų meniu.

Ji daro viską – netgi valo

„Inspiro“ ne tik moka gaminti, bet ir pati išsivalo, kadangi šioje orkaitėje įdiegta pirolizinė automatinio išsivalymo sistema. Pasirinkus pirolizės funkciją, orkaitė įkaista iki 500 °C ir nudegina net stipriai prikibusius maisto likučius. Lieka tik pelenai, kuriuos lengva išvalyti drėgna šluoste.

Kaip tapti tobulu virėju tik 3 žingsniais

1

Pasirinkę automatinio gaminimo režimą, skydelyje palieskite gaminamo maisto tipo simbolį. Galite rinktis vieną iš penkių skirtingų kategorijų: kepinių, kepsnių, pusgaminių, patiekalų, skirtų gaminti orkaitėje, ir picų kepimą.

2

Pasirinkdami pageidaujamą receptą, pasukite programų rankenėlę. Vadovaudamiesi ekranėlyje pateikiamomis nuorodomis (kuriame lygyje įdėti kepimo padėklą ir, jei reikia, įstatyti mėsos termometrą), maisto produktus sudėkite į orkaitę.

3

Orkaitė automatiškai parinks reikiamą temperatūrą ir gaminimo funkciją. „Inspiro“ orkaitės jutiklis parinks optimalią gaminimo trukmę, kurią nustačius orkaitė įsijungs. Automatiškai parinktą gaminimo trukmę galite pailginti arba nustatyti bet kurią kitą patiekalo gaminimo trukmę.

EOC69400X

Nebūtina skaityti instrukcijų knygelių

Naujojoje „Electrolux“ orkaitėje įdiegtos technologijos leis pamiršti naudojimosi instrukcijų knygeles. Orkaitė pati nustatys tinkamą gaminimo funkciją, parinks reikiamą temperatūrą ir gaminimo trukmę. Jums teliks pasvajoti, kokio patiekalo norėtumėte, įdėti jį į orkaitę ir nustatyti pasirinkto patiekalo tipą. Orkaitė pati apskaičiuos gaminimo trukmę ir temperatūrą, o Jūs džiaugsitės skaniausiu patiekalu.

- Montuojama daugiafunkcė orkaitė „Inspiro“
- Lengvai valdomas skystųjų kristalų ekranas
- Pasirenkama ekrano rodmenų kalba
- Šviesos juostelė
- Apšviesti simboliai
- Valdymas sukamąja rankenėle
- Pirolizinis valymas
- Nerūdijančio plieno paviršius, ant kurio nelieka pirštų atspaudų
- Išimami durelių stiklai
- Kvapų filtras
- 13 programų: apačia, ventiliatorius + apšvietimas, ventiliatorius + žiedinis kait. elementas, ventiliatorius + žiedinis kait. elementas (žema temp.), ventiliatorius + žiedinis kait. elementas + apačia, ventiliatorius + viršus + grilis, grilis, grilis + iešmas, viršus + apačia, viršus + apačia (80 °C), viršus + grilis, viršus + grilis + ventiliatorius + iešmas, viršus + grilis + iešmas
- Mechaninis durelių užraktas
- Automatinis durelių užrakinimas pirolizės metu
- 4 stiklų durelės
- Vaikų saugos funkcija
- Funkcijų užraktas
- Likusios šilumos rodmenys
- Apsauginis išsijungimas
- Automatinės mėsos termometro programos, automatinės svorio programos, kepimo laiko rodmenys, elektroninis temperatūros reguliavimas, greitas įkaitinimas, kepimas žemoje temperatūroje, mėsos termometras su numatoma kepimo trukme, laikmatis, likusios šilumos panaudojimas, prietaiso veikimo trukmė, automat. temperatūros pasiūlymas, iešmas, vėsinimo ventiliatorius
- 1 pilko emalio gilus riebalų surinkimo padėklas, 2 „Clean” emalio kepimo padėklai, 1 chromuotos grotelės
- Bendra galia: 3,5 kW

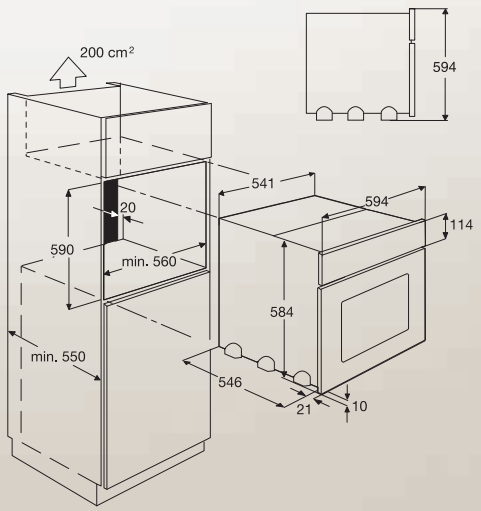

Pietaukite su „Dinner Explorer“

Ištirkite naują maisto gaminimo ir gero skonio pasaulį!

„Dinner Explorer“ – interaktyvi gaminimo knygelė, kurioje pateikiami 52 fantastiški pietų pasiūlymai iš viso pasaulio. Pietų temos apima Buena Vista Social Club renginius, Bobo Marley, Mocarto, Marijos Antuanetės gimtadienius, o patiekalai – nuo Teksaso čili iki rusiškų blynų. Pietų sąraše nurodoma, kaip gaminti patiekalus, pateikiama tiksli gaminimo trukmė įvairiose orkaitėse, stalo puošybos idėjos, rekomendacijos muzikiniam fonui ir gėrimams. „Dinner Explorer“ pateiks netgi būtinų pirkinių sąrašą. Planuokite kviestinius pietus su „Electrolux“ „Dinner Explorer“!

http://www.dinnerexplorer.com/

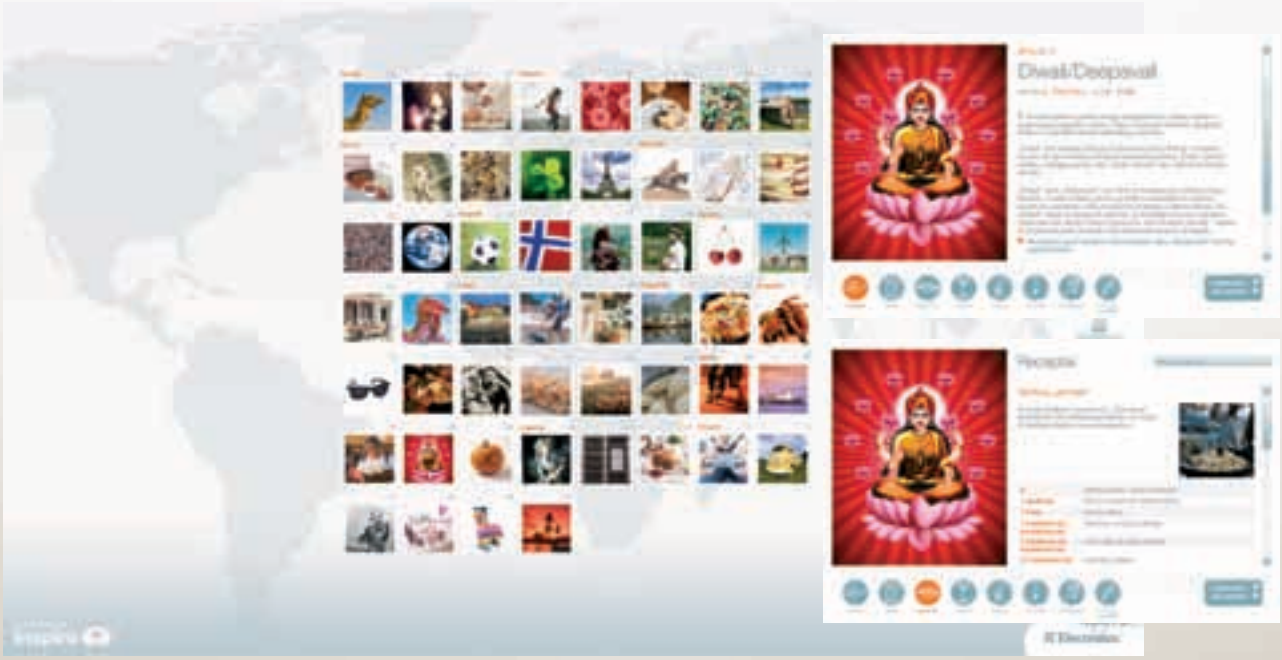

Gaminimas garuose

Dviejų dešimtmečių profesionalaus gaminimo patirtis įrodė, kad skaniausias ir sveikiausias maistas pagaminamas garuose, todėl „Electrolux“ nusprendė profesionalų patirtį pritaikyti buitinėse orkaitėse. Naujoji „Electrolux“ orkaitė su garų funkcija sukurta vadovaujantis pažangiausiomis technologijomis. Naujausioji gaminimo koncepcija suteikia galimybę namuose sveikesniu būdu ir be riebalų gaminti maistą tarsi profesionaliems virėjams.

Sveika ir skanu

Gaminimas garuose – senas maisto ruošimo būdas, naudotas įvairiose Azijos šalių kultūrose. Jei naudojatės žemesnės negu 100 ˚C temperatūros garų funkcija, patiekalų aromatas ir žmogaus organizmui būtinos maistingosios medžiagos išlieka produktuose. Gaminant įprastu būdu aukštesnėje temperatūroje, daugelis maistingųjų ypatybių sumažėja arba išnyksta. Gaminant garuose pasieksite puikų rezultatą ir išsaugosite maisto kokybę, spalvą ir šviežumą.

Gaminimas garuose

Gaminant garuose papildomai pilti vandens nebūtina. Garso signalas įspėja, jei orkaitės vandens talpa tuščia. Pripildžius šią talpą gaminimas tęsiamas gaminimo pradžioje nustatytu būdu.

Kad atidarius orkaitės dureles neišsiveržtų garų debesis, likus 5 minutėms iki gaminimo pabaigos garų išsiskyrimas slopinamas. Vėdinimo sistema ištraukia garus, sumaišo juos su šviežiu oru ir pro siaurą plyšelį tarp durelių ir valdymo skydelio išpučia šį mišinį iš orkaitės.

Saugumas

Saugumas – viena svarbiausių „Electrolux“ prietaisų ypatybių. Garų orkaitės durelės pagamintos iš 3 sluoksnių stiklo, todėl išorinė durelių temperatūra neviršija 50 ˚C. Tokios durelės apsaugo rankas nuo nudegimo. Vaikų saugos sistema neleidžia atsitiktinai įjungti jokios prietaiso funkcijos.

85 tarptautiniai receptai

„Electrolux“ garų orkaitė sukurta vadovaujantis naujausiomis ir pažangiausiomis technologijomis. Kartu pateikiama tobula receptų knyga, todėl gamindami šioje orkaitėje turite galimybę panaudoti bet kurį iš pateikiamų pasaulyje pripažintų receptų.

EOB98000X

Valgykite skaniai ir sveikai
Gaminimas garuose – sveikiausias maisto ruošimo būdas. Gaminimo garuose pranašumai buvo žinomi prieš šimtmečius, o šiuolaikinės technologijos suteikia galimybę gyventi sveikiau šiame skubėjimo ir veiklos kupiname pasaulyje.

- Montuojama daugiafunkcė garų orkaitė „Vision“
- Lengvai valdomas skystųjų kristalų ekranas
- Pasirenkama ekrano rodmenų kalba
- Šviesos juostelė
- Apšviesti simboliai
- Elektroninis valdymas „Touch control“
- Lengvai valomas emalis
- Nerūdijančio plieno paviršius, ant kurio nelieka pirštų atspaudų
- Išimami durelių stiklai
- Valymo kempinė
- 12 programų: apačia, ventiliatorius + žiedinis kait. elementas, ventiliatorius + žiedinis kait. elementas (drėgnas oras), ventiliatorius + žiedinis kait. elementas (žema temp.), ventiliatorius + žiedinis kait. elementas + apačia, ventiliatorius + žiedinis kait. elementas + garai (25/75), ventiliatorius + žiedinis kait. elementas + garai (50/50), ventiliatorius + garai (100), grilis, viršus + apačia, viršus + grilis, viršus + grilis + ventiliatorius (pasikeičiant)
- 3 stiklų durelės
- Mechaninis durelių užraktas
- Vaikų saugos funkcija
- Funkcijų užraktas
- Likusios šilumos rodmenys
- Apsauginis išsijungimas
- Automatinės mėsos termometro programos, automatinės svorio programos, kepimo laiko rodmenys, elektroninis temperatūros reguliavimas, šilumos palaikymas, greitas įkaitinimas, kepimas žemoje temperatūroje, mėsos termometras su numatoma kepimo trukme, atmintis, laikmatis, receptai, likusios šilumos panaudojimas, prietaiso veikimo trukmė, pauzės funkcija „Set&go”, ekrano rodmenų įjungimas, automat. temperatūros pasiūlymas, laiko pratęsimas, vėsinimo ventiliatorius
- 1 „Clean“ emalio kepimo padėklas, 1 „Clean“ emalio riebalų surinkimo padėklas, 2 nerūdijančio plieno grotelės
- Bendra galia: 3,5 kW

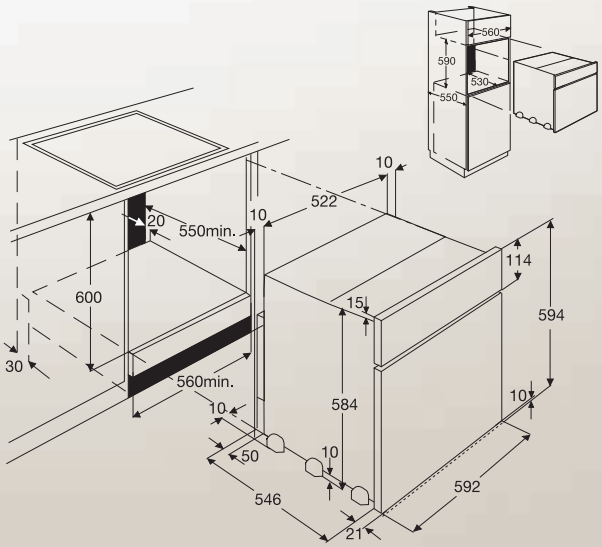

EOB96000X

NEW

Naujas pasaulis – gaminimas garuose

„Electrolux“ garų orkaitės – naujas gaminimo garuose techninis sprendimas, kurį galima pavadinti „sausuoju garu“. Šiose orkaitėse garai generuojami aukštesnėje negu 140 °C temperatūroje, todėl tokiuose garuose labai mažai drėgmės (didesnioji dalis vandens atskiriama iki garams patenkant į orkaitės vidų). Tokiu būdu gaminamas maistas puikiai išsaugo aromatą, maistingąsias medžiagas ir drėgmę, todėl yra sveikas ir skanus.

- Montuojama daugiafunkcė garų orkaitė
- Skystųjų kristalų ekranas
- Apšviesti simboliai
- Elektroninis valdymas „Touch control“
- Lengvai valomas emalis
- Nerūdijančio plieno paviršius, ant kurio nelieka pirštų atspaudų
- Išimami durelių stiklai
- 10 programų: apačia, atitirpinimas, dvejopo ploto grilis, ventiliatorius + grilis, ventiliatorius + žiedinis kait. elementas, ventiliatorius + žiedinis kait. elementas + apačia, ventiliatorius + žiedinis kait. elementas + garai, grilis, viršus, viršus + apačia
- 3 stiklų durelės
- Vaikų saugos funkcija
- Funkcijų užraktas
- Apsauginis išsijungimas
- Kepimo laiko rodmenys, elektroninis temperatūros reguliavimas, greitas įkaitinimas, kepimas žemoje temperatūroje, atmintis, laikmatis, prietaiso veikimo trukmė, automat. temperatūros pasiūlymas
- 1 lygio ištraukiami kepimo padėklų laikikliai, stiklinis indas gaminimui garuose, 1 „Clean“ emalio kepimo padėklas, 1 juodo emalio riebalų surinkimo padėklas, 1 chromuotos grotelės
- Bendra galia: 2,8 kW

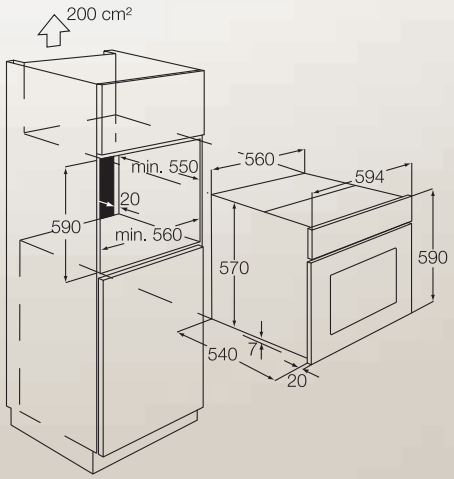

Gaminimas su vizija

Pagalba virtuvėje – „Vision“ gaminimo technologija – tobulas sprendimas profesionalaus gaminimo gerbėjams. Sugalvokite pageidaujamą rezultatą, o „Vision“ pasirūpins jo įgyvendinimu.

Receptų knygos nebereikalingos, nes Jūs ir taip žinote, ką ir kaip mėgstate. „Vision“ orkaitės atliks visa kita.

Gaminimo būdą pasirenkate patys

„Vision“ orkaitės elektroninė sistema ir meniu pritaikyti įvairioms maisto kategorijoms, todėl gaminimo rezultatas bus nepriekaištingas. „Vision“ gaminimo technologija nuolat informuoja apie pasirinktus gaminimo parametrus ir pateikia įvairių gaminimo metodų sąrašą:

A. **Meniu gaminimas** – iš 7 nurodytų kategorijų (iš 12 kategorijų orkaitėms su garų funkcija) pasirenkate maisto tipą, ir orkaitė pateikia tokias galimybes:
   - **Programos su automatiniu mėsos termometru**, su trukmės nuorodomis, profesionaliems patiekalams ruošti
   - **Programos su automatiniu svorio nustatymu,** su temperatūros ir gaminimo trukmės nuorodomis
   - **Automatinis gaminimas pagal tarptautinius receptus:** ši programa siūlo 67 skirtingus receptus (85 receptus orkaitėms su garų funkcija). Kad pasiektumėte tobulų rezultatų, vadovaukitės meniu nuorodomis. Galite įvesti individualias pateikiamo meniu korekcijas.

B. **Tradicinio gaminimo** meniu patys pasirinkite gaminimo funkciją ir temperatūrą.

C. Į **Atminties** meniu galite užprogramuoti orkaitės elektroninius įrenginius dvidešimčiai skirtingų patiekalų, kuriuos pagaminsite pasirinktu mėgstamu būdu.

Gaminimas žemoje temperatūroje

Idealus sprendimas tiems, kurie mėgsta gaminti maistą žemoje temperatūroje. Gaminimo proceso pradžioje orkaitė įkaitinama iki 120-150° temperatūros (priklausomai nuo gaminamo maisto kiekio), kuri vėliau sumažinama iki 80°. Naudojantis šia funkcija energijos sąnaudas galima sumažinti 20 %.

EOC68200X

Gaminimas su „Vision“ – galimybių pasaulis
„Vision“ orkaitėse su lengvai suprantamu meniu patiekalus gaminti galėsite keliais būdais. Galite rinktis vieną iš daugelio tarptautinių receptų arba vieną iš 20 atmintyje išsaugotų receptų, pavyzdžiui, mėgstamo močiutės pyrago. Jei reikia, galite rinktis įprastą gaminimo būdą, temperatūros ir trukmės parametrus nustatydami rankiniu būdu. Prietaiso meniu itin paprastas, kadangi užrašai pateikiami gimtąja kalba. Laikas pasikviesti vakarienei draugus – ši orkaitė Jūsų tikrai nenuvils.

- Montuojama daugiafunkcė orkaitė „Vision“
- Lengvai valdomas skystųjų kristalų ekranas
- Pasirenkama ekrano rodmenų kalba
- Šviesos juostelė
- Apšviesti simboliai
- Elektroninis valdymas „Touch control“
- Pirolizinis valymas
- Nerūdijančio plieno paviršius, ant kurio nelieka pirštų atspaudų
- Išimami durelių stiklai
- Kvapų filtras
- 10 programų: apačia, ventiliatorius + apšvietimas, ventiliatorius + žiedinis kait. elementas, ventiliatorius + žiedinis kait. elementas (žema temp.), ventiliatorius + žiedinis kait. elementas + apačia, ventiliatorius + viršus + grilis, grilis, viršus + apačia, viršus + apačia (80 °C), viršus + grilis
- Mechaninis durelių užraktas
- Automatinis durelių užrakinimas pirolizės metu
- 4 stiklų durelės
- Vaikų saugos funkcija
- Funkcijų užraktas
- Likusios šilumos rodmenys
- Apsauginis išsijungimas
- Automatinės mėsos termometro programos, automatinės svorio programos, kepimo laiko rodmenys, elektroninis temperatūros reguliavimas, greitas įkaitinimas, kepimas žemoje temperatūroje, mėsos termometras su numatoma kepimo trukme, atmintis, laikmatis, tarptautiniai receptai, likusios šilumos panaudojimas, prietaiso veikimo trukmė, automat. temperatūros pasiūlymas, vėsinimo ventiliatorius, kepimo lentelė
- 3 lygių ištraukiami kepimo padėklų laikikliai,1 „Clean“ emalio riebalų surinkimo padėklas, 2 „Clean“ emalio kepimo padėklai, 1 chromuotos grotelės
- Bendra galia: 3,5 kW

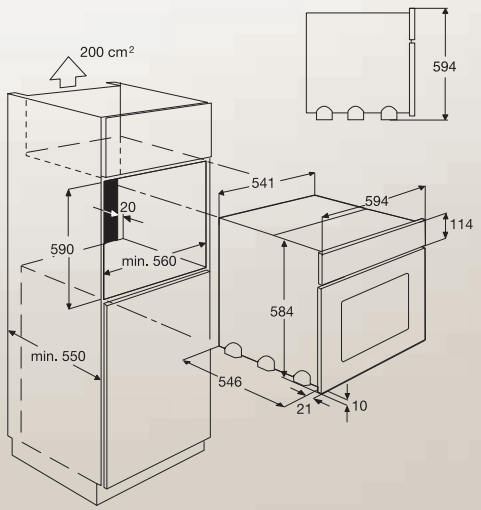

EOB68200X

- Montuojama daugiafunkcė orkaitė „Vision“
- Lengvai valdomas skystųjų kristalų ekranas
- Pasirenkama ekrano rodmenų kalba
- Šviesos juostelė, apšviesti simboliai
- Elektroninis valdymas „Touch control“
- Lengvai valomas emalis
- Nerūdijančio plieno paviršius, ant kurio nelieka pirštų atspaudų
- Išimami durelių stiklai, kvapų filtras
- 10 programų: apačia, ventiliatorius + apšvietimas, ventiliatorius + žiedinis kait. elementas, ventiliatorius + žiedinis kait. elementas (žema temp.), ventiliatorius + žiedinis kait. elementas + apačia, ventiliatorius + viršus + grilis, grilis, viršus + apačia, viršus + apačia (80 °C), viršus + grilis
- Mechaninis durelių užraktas, 4 stiklų durelės
- Vaikų saugos funkcija/funkcijų užraktas
- Likusios šilumos rodmenys
- Apsauginis išsijungimas
- Automatinės mėsos termometro programos, automatinės svorio programos, kepimo laiko rodmenys, elektroninis temp. reguliavimas, greitas įkaitinimas, kepimas žemoje temp., mėsos termometras su numatoma kepimo trukme, atmintis, laikmatis, tarptautiniai receptai, likusios šilumos panaudojimas, prietaiso veikimo trukmė, automat. temp. pasiūlymas, vėsinimo ventiliatorius, kepimo lentelė
- 2 lygių ištraukiami kepimo padėklų laikikliai, 1 „Clean“ emalio riebalų surinkimo padėklas, 2 „Clean“ emalio kepimo padėklai, 1 chromuotos grotelės
- Bendra galia: 3,5 kW

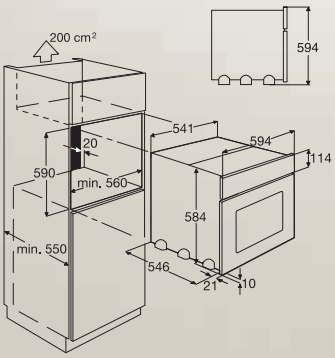

EOB68713X

- Montuojama daugiafunkcė orkaitė „Vision“
- Lengvai valdomas skystųjų kristalų ekranas
- Pasirenkama ekrano rodmenų kalba
- Iš šono atidaromos durelės
- Šviesos juostelė
- Elektroninis valdymas „Touch control“
- Keičiama durelių atidarymo kryptis
- Lengvai valomas emalis
- Nerūdijančio plieno paviršius, ant kurio nelieka pirštų atspaudų
- Išimami durelių stiklai
- 12 programų: apačia, atitirpinimas, dvejopo ploto grilis, ventiliatorius + žiedinis kait. elementas, ventiliatorius + žiedinis kait. elementas (žema temp.), ventiliatorius + žiedinis kait. elementas + apačia, grilis, viršus, viršus + apačia, viršus + apačia (80 °C), viršus + grilis + ventiliatorius
- 3 stiklų durelės
- Vaikų saugos funkcija/funkcijų užraktas
- Likusios šilumos rodmenys
- Apsauginis išsijungimas
- Automatinės svorio programos, kepimo laiko rodmenys, elektroninis temperatūros reguliavimas, greitas įkaitinimas, kepimas žemoje temperatūroje, atmintis, laikmatis, likusios šilumos panaudojimas, prietaiso veikimo trukmė, automat. temperatūros pasiūlymas, vėsinimo ventiliatorius
- 3 lygių ištraukiami kepimo padėklų laikikliai, 1 „Clean“ emalio kepimo padėklas, 1 juodo emalio riebalų surinkimo padėklas, 2 chromuotos grotelės
- Bendra galia: 2,5 kW

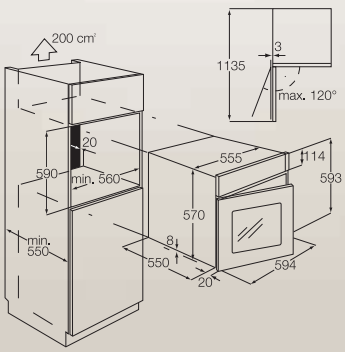

EOB67200X

- Montuojama daugiafunkcė orkaitė
- Lengvai valdomas skystųjų kristalų ekranas
- Šviesos juostelė
- Valdymo mygtukai
- Katalitinės sienelės
- Nerūdijančio plieno paviršius, ant kurio nelieka pirštų atspaudų
- Išimami durelių stiklai filtras
- 10 programų: apačia, ventiliatorius + apšvietimas, ventiliatorius + žiedinis kait. elementas (žema temp.), ventiliatorius + žiedinis kait. elementas + viršus (pasikeičiant) + apačia (pasikeičiant), ventiliatorius + žiedinis kait. elementas + apačia, ventiliatorius + viršus + grilis, grilis, viršus + apačia, viršus + apačia (80 °C), viršus + grilis
- Mechaninis durelių užraktas
- Vaikų saugos funkcija/funkcijų užraktas
- Likusios šilumos rodmenys
- Apsauginis išsijungimas
- Kepimo laiko rodmenys, elektroninis temperatūros reguliavimas, greitas įkaitinimas, kepimas žemoje temp., laikmatis, likusios šilumos panaudojimas, prietaiso veikimo trukmė, automat. temperatūros pasiūlymas, vėsinimo ventiliatorius, kepimo lentelė
- 2 lygių ištraukiami kepimo padėklų laikikliai, 1 „Clean“ emalio riebalų surinkimo padėklas, 2 „Clean“ emalio kepimo padėklai, 1 chromuotos grotelės
- Bendra galia: 3,5 kW

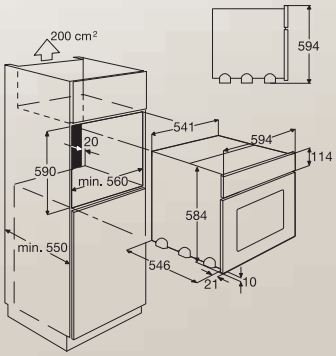

EOC66700X

- Montuojama daugiafunkcė orkaitė
- Skystųjų kristalų ekranas
- Elektroninis valdymas „Touch control“
- Pirolizinis valymas
- Nerūdijančio plieno paviršius, ant kurio nelieka pirštų atspaudų
- Išimami durelių stiklai
- 8 programos: atitirpinimas, dvejopo ploto grilis, ventiliatorius + grilis, ventiliatorius + viršus + apačia, grilis + iešmas, viršus + apačia, viršus + apačia (80 °C), viršus + pusė apatinio kaitinimo elemento
- Automatinis durelių užrakinimas pirolizės metu
- 3 stiklų durelės
- Vaikų saugos funkcija
- Funkcijų užraktas
- Apsauginis išsijungimas
- Kepimo laiko rodmenys, elektroninis temperatūros reguliavimas, greitas įkaitinimas, kepimas žemoje temperatūroje, atmintis, laikmatis, prietaiso veikimo trukmė, automat. temperatūros pasiūlymas, vėsinimo ventiliatorius
- 1 lygio ištraukiami kepimo padėklų laikikliai, 1 aliuminio kepimo padėklas, 1 juodo emalio riebalų surinkimo padėklas, 2 chromuotos grotelės
- Bendra galia: 2,5 kW

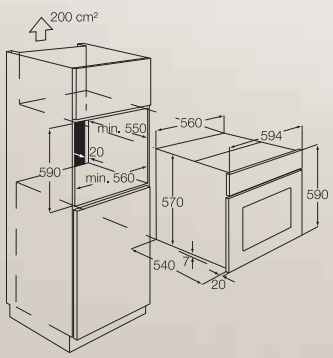

EOB65300X

- Montuojama daugiafunkcė orkaitė
- Skaitmeninis ekranas
- Apšviesti simboliai
- Įspaudžiamos rankenėlės + mygtukai
- Lengvai valomas emalis
- Nerūdijančio plieno paviršius, ant kurio nelieka pirštų atspaudų
- Išimami durelių stiklai
- 7 programos: apačia, ventiliatorius + žiedinis kait. elementas, ventiliatorius + žiedinis kait. elementas + apačia, ventiliatorius + viršus + grilis, grilis, viršus + apačia, viršus + grilis
- Mechaninis durelių užraktas
- 3 stiklų durelės
- Vaikų saugos funkcija
- Likusios šilumos rodmenys
- Apsauginis išsijungimas
- Elektroninis temperatūros reguliavimas, greitas įkaitinimas, laikmatis, automat. temperatūros pasiūlymas, vėsinimo ventiliatorius, kepimo lentelė
- 2 lygių ištraukiami kepimo padėklų laikikliai, 1 „Clean“ emalio riebalų surinkimo padėklas, 2 „Clean“ emalio kepimo padėklai, 1 chromuotos grotelės
- Bendra galia: 3,5 kW

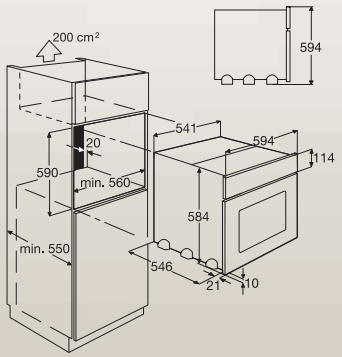

EOB64201X

- Montuojama daugiafunkcė orkaitė
- Skaitmeninis ekranas
- Apšviesti simboliai
- Įspaudžiamos rankenėlės + mygtukai
- Katalitinės sienelės
- Nerūdijančio plieno paviršius, ant kurio nelieka pirštų atspaudų
- Išimami durelių stiklai
- 8 programos: apačia, ventiliatorius + apšvietimas, ventiliatorius + žiedinis kait. elementas, ventiliatorius + žiedinis kait. elementas + apačia, ventiliatorius + viršus + grilis, grilis, apšvietimas, viršus + apačia, viršus + grilis
- Mechaninis durelių užraktas
- 3 stiklų durelės
- Mėsos termometras, SET laikmatis, vėsinimo ventiliatorius, kepimo lentelė
- 2 lygių ištraukiami kepimo padėklų laikikliai, 1 „Clean“ emalio riebalų surinkimo padėklas, 2 „Clean“ emalio kepimo padėklai, 1 chromuotos grotelės
- Bendra galia: 3,5 kW

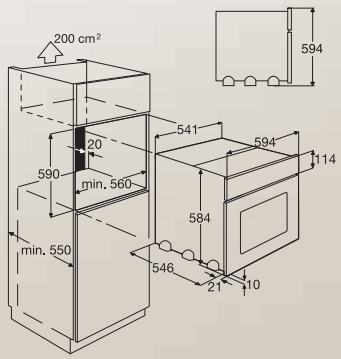

EOB63300X

- Montuojama daugiafunkcė orkaitė
- Skaitmeninis ekranas
- Apšviesti simboliai
- Įspaudžiamos rankenėlės + mygtukai
- Lengvai valomas emalis
- Nerūdijančio plieno paviršius, ant kurio nelieka pirštų atspaudų
- Išimami durelių stiklai
- 8 programos: apačia, ventiliatorius + apšvietimas, ventiliatorius + žiedinis kait. elementas, ventiliatorius + žiedinis kait. elementas + apačia, ventiliatorius + viršus + grilis, grilis, apšvietimas, viršus + apačia, viršus + grilis
- Mechaninis durelių užraktas
- 3 stiklų durelės
- SET laikmatis, garso signalas, vėsinimo ventiliatorius, kepimo lentelė
- 3 lygių ištraukiami kepimo padėklų laikikliai, 1 „Clean“ emalio riebalų surinkimo padėklas, 2 „Clean“ emalio kepimo padėklai, 1 chromuotos grotelės
- Bendra galia: 3,5 kW

EOB42100X

- Montuojama daugiafunkcė orkaitė
- Skaitmeninis ekranas
- Apšviesti simboliai
- Įspaudžiamos rankenėlės + mygtukai
- Lengvai valomas emalis
- Nerūdijančio plieno paviršius, ant kurio nelieka pirštų atspaudų
- Išimami durelių stiklai
- 5 programos: apačia, ventiliatorius + viršus + apačia, ventiliatorius + viršus + grilis, apšvietimas, viršus + apačia, viršus + grilis
- Mechaninis durelių užraktas
- 3 stiklų durelės
- Mėsos termometras, atgalinio skaičiavimo laikmatis, vėsinimo ventiliatorius
- 1 „Clean“ emalio riebalų surinkimo padėklas, 2 „Clean“ emalio kepimo padėklai, 1 chromuotos grotelės
- Bendra galia: 3 kW

EOB53103X/K

- Montuojama daugiafunkcė orkaitė
- Skaitmeninis ekranas
- Įspaudžiamos rankenėlės + mygtukai
- Katalitinės sienelės
- Nerūdijančio plieno paviršius, ant kurio nelieka pirštų atspaudų/juoda spalva
- Išimami durelių stiklai
- 8 programos: apačia, ventiliatorius + grilis, ventiliatorius + žiedinis kait. elementas, ventiliatorius + žiedinis kait. elementas + apačia, ventiliatorius + viršus + apačia, grilis, apšvietimas, viršus + apačia, viršus + grilis
- 2 stiklų durelės
- SET laikmatis, garso signalas, vėsinimo ventiliatorius
- 2 lygių ištraukiami kepimo padėklų laikikliai, 1 juodo emalio riebalų surinkimo padėklas, 1 aliuminio kepimo padėklas, 1 chromuotos grotelės
- Bendra galia: 3,07 kW

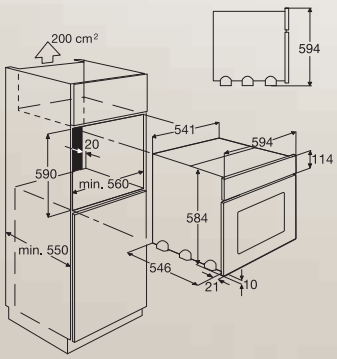

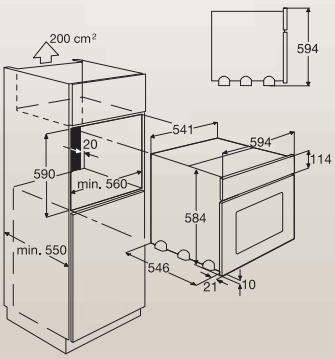

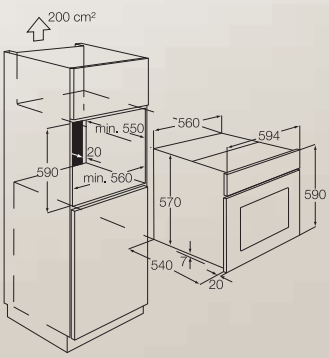

EOB53102X

- Montuojama daugiafunkcė orkaitė
- Skaitmeninis ekranas
- Įspaudžiamos rankenėlės + mygtukai
- Lengvai valomas emalis
- Nerūdijančio plieno paviršius, ant kurio nelieka pirštų atspaudų
- Išimami durelių stiklai
- 8 programos: apačia, ventiliatorius + grilis, ventiliatorius + žiedinis kait. elementas, ventiliatorius + žiedinis kait. elementas + apačia, ventiliatorius + viršus + apačia, grilis, apšvietimas, viršus + apačia, viršus + grilis
- 2 stiklų durelės
- SET laikmatis, garso signalas, vėsinimo ventiliatorius
- 2 lygių ištraukiami kepimo padėklų laikikliai, 1 juodo emalio riebalų surinkimo padėklas, 1 aliuminio kepimo padėklas, 1 chromuotos grotelės
- Bendra galia: 3,07 kW

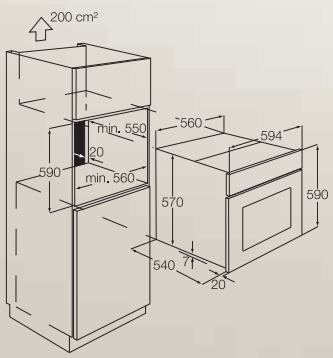

EOB33100X

- Montuojama daugiafunkcė orkaitė
- Skaitmeninis ekranas
- Įspaudžiamos rankenėlės + mygtukai
- Lengvai valomas emalis
- Nerūdijančio plieno paviršius, ant kurio nelieka pirštų atspaudų
- Išimami durelių stiklai
- 7 programos: apačia, ventiliatorius + apšvietimas, ventiliatorius + viršus + apačia, ventiliatorius + viršus + grilis, grilis, apšvietimas, viršus + apačia, viršus + grilis
- 2 stiklų durelės
- SET laikmatis, garso signalas, vėsinimo ventiliatorius
- 1 „Clean“ emalio riebalų surinkimo padėklas, 2 „Clean“ emalio kepimo padėklai, 1 chromuotos grotelės
- Bendra galia: 3 kW

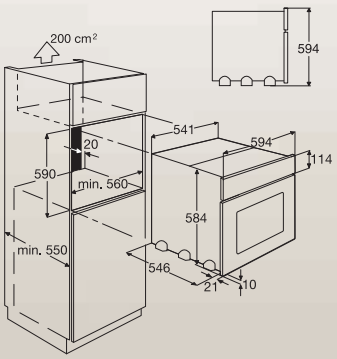

EOB32100X

- Montuojama daugiafunkcė orkaitė
- Skaitmeninis ekranas
- Įspaudžiamos rankenėlės + mygtukai
- Lengvai valomas emalis
- Nerūdijančio plieno paviršius, ant kurio nelieka pirštų atspaudų
- Išimami durelių stiklai
- 7 programos: apačia, ventiliatorius + apšvietimas, ventiliatorius + viršus + apačia, ventiliatorius + viršus + grilis, grilis, apšvietimas, viršus + apačia, viršus + grilis
- 2 stiklų durelės
- Mėsos termometras, atgalinio skaičiavimo laikmatis, vėsinimo ventiliatorius
- 1 „Clean“ emalio riebalų surinkimo padėklas, 2 „Clean” emalio kepimo padėklai, 1 chromuotos grotelės
- Bendra galia: 3 kW

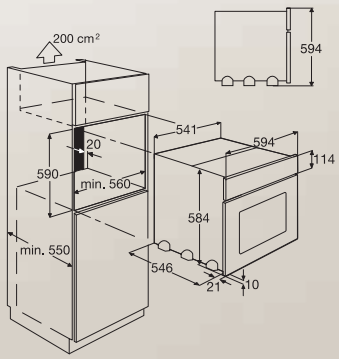

EOC35000X

- Montuojama daugiafunkcė orkaitė
- Skaitmeninis ekranas
- Standartinės rankenėlės + mygtukai
- Pirolizinis valymas
- Nerūdijančio plieno paviršius, ant kurio nelieka pirštų atspaudų
- Išimami durelių stiklai
- 7 programos: apačia, ventiliatorius + apšvietimas, ventiliatorius + viršus + apačia, ventiliatorius + viršus + grilis, grilis, apšvietimas, viršus + apačia, viršus + grilis
- Automatinis durelių užrakinimas pirolizės metu
- Mechaninis durelių užraktas
- 3 stiklų durelės
- Vaikų saugos funkcija
- Likusios šilumos rodmenys
- Apsauginis išsijungimas
- Elektroninis temperatūros reguliavimas, laikmatis, automat. temperatūros pasiūlymas
- 1 „Clean“ emalio riebalų surinkimo padėklas, 2 „Clean“ emalio kepimo padėklai, 1 chromuotos grotelės
- Bendra galia: 3 kW

EOB53004X

- Montuojama daugiafunkcė orkaitė
- Skaitmeninis ekranas
- Standartinės rankenėlės + mygtukai
- Katalitinės sienelės
- Nerūdijančio plieno paviršius, ant kurio nelieka pirštų atspaudų
- Išimami durelių stiklai
- 7 programos: apačia, ventiliatorius, ventiliatorius + žiedinis kait. elementas, grilis, apšvietimas, viršus, viršus + apačia, viršus + grilis
- 2 stiklų durelės
- SET laikmatis, garso signalas, vėsinimo ventiliatorius
- 1 juodo emalio riebalų surinkimo padėklas, 1 „Clean“ emalio kepimo padėklai, 1 chromuotos grotelės
- Bendra galia: 2,5 kW

EON64100X

- Montuojama daugiafunkcė orkaitė, **jungiama su kaitlente**
- Skaitmeninis ekranas
- Įspaudžiamos rankenėlės + mygtukai
- Lengvai valomas emalis
- Nerūdijančio plieno paviršius, ant kurio nelieka pirštų atspaudų
- Išimami durelių stiklai
- 8 programos: apačia, ventiliatorius + apšvietimas, ventiliatorius + žiedinis kait. elementas, ventiliatorius + žiedinis kait. elementas + apačia, ventiliatorius + viršus + grilis, grilis, viršus + apačia, viršus + grilis
- Mechaninis durelių užraktas
- 3 stiklų durelės
- Mėsos termometras, laikmatis, vėsinimo ventiliatorius, kepimo lentelė
- 1 „Clean“ emalio riebalų surinkimo padėklas, 2 „Clean“ emalio kepimo padėklai, 1 chromuotos grotelės
- Bendra galia: 11,3 kW

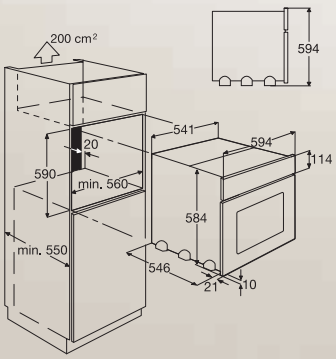

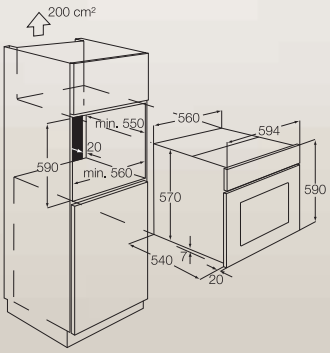

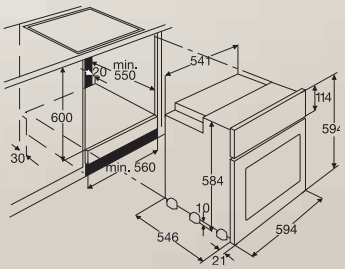

EON33100X

- Montuojama daugiafunkcė orkaitė, **jungiama su kaitlente**
- Skaitmeninis ekranas
- Įspaudžiamos rankenėlės + mygtukai
- Lengvai valomas emalis
- Nerūdijančio plieno paviršius, ant kurio nelieka pirštų atspaudų
- Išimami durelių stiklai
- 7 programos: apačia, ventiliatorius + apšvietimas, ventiliatorius + viršus + apačia, ventiliatorius + viršus + grilis, grilis, apšvietimas, viršus + apačia, viršus + grilis
- 2 stiklų durelės
- SET laikmatis, garso signalas, vėsinimo ventiliatorius
- 1 „Clean“ emalio riebalų surinkimo padėklas, 2 „Clean“ emalio kepimo padėklai, 1 chromuotos grotelės
- Bendra galia: 10,8 kW

EOG23400X

- Montuojama dujinė orkaitė
- Skaitmeninis ekranas
- Standartinės rankenėlės
- Lengvai valomas emalis
- Nerūdijančio plieno paviršius, ant kurio nelieka pirštų atspaudų
- Išimami durelių stiklai
- 2 programos: grilis, atviras degilis
- 2 stiklų durelės
- SET laikmatis, garso signalas, vėsinimo ventiliatorius, iešmas
- 1 juodo emalio riebalų surinkimo padėklas, 1 aliuminio kepimo padėklas, 1 chromuotos grotelės
- Bendra galia: 1,7 kW
- Didžiausia dujų galia: 2,7 kW

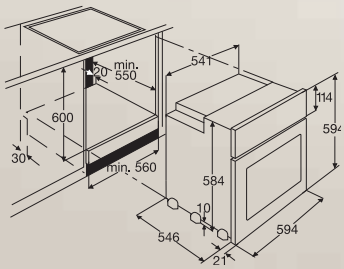

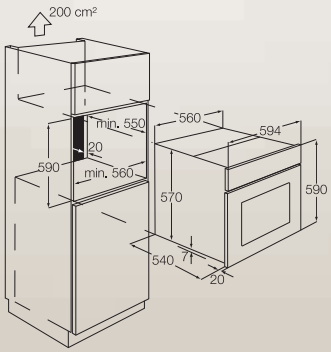

Maistą paruošite greičiau

Indukcinės kaitlentės

Gaminimas gali būti vienas gyvenimo malonumų. Kas gali būti geriau už gurmaniškus pietus su draugais ir jų pagyras šeimininkui? Su indukcine „Electrolux“ kaitlente tapti tokiu šeimininku nesunku.

Kas yra indukcija?

Indukcija – kaitinimo režimas, paremtas elektromagnetine jėga, sukuriama tarp gaminimo zonos ir specialaus ant tokios zonos esančio indo. Šiluma generuojama tik toje vietoje, kurioje kaitlentės jutikliai fiksuoja gaminimo indą. Šiluma kaupiasi indo viduje, o gaminimo zonos aplinka išlieka šalta, todėl gaminami produktai įkaista labai greitai mažomis energijos sąnaudomis. Tai pats greičiausias ir efektyviausias gaminimo būdas.

Greitas ir taupus gaminimo būdas

Indukcinėse kaitlentėse nepranokstamas patogumas naudojantis prietaisu derinamas su dujinių kaitlenčių kaitinimo greičiu. Ant indukcinės kaitlentės patiekalus pagaminsite greičiau, kadangi įjungus kaitinimo zoną pasirinkta galia pasiekiama iš karto. Naudodamiesi šia kaitlente sutaupysite energijos, nes gaminimo zonos reaguoja akimirksniu be laipsniško įkaitimo fazės. Pasibaigus gaminimo procesui, nėra liekamosios šilumos, todėl kaitlentės paviršius greitai atvėsta. Energija taupoma dar ir todėl, kad automatiškai atpažįstamas gaminimo indo dugno plotas. Energijos nuostolių nėra, jei mažo dugno ploto indai naudojami ant didelio skersmens kaitvietės.

Nepranokstamas saugumas

Pasirinkę indukcinę kaitlentę būsite visiškai saugūs dėl kelių priežasčių: jei ant kaitvietės paviršiaus nėra gaminimo indo, kaitvietės zona nekaista, todėl prilietę valdymo skydelį niekuomet atsitiktinai neįjungsite kaitlentės, jei ant jos nėra gaminimo indo.

Nėra rizikos nudegti

Indukcinė kaitlentė – saugumas virtuvėje. Kaitvietės paviršius įkaista tik po gaminimo indu. Šiluma neperduodama neuždengtoms kaitvietės sritims. Kaitvietės paviršius šalia gaminimo indo neįkaista, todėl atsitiktinai nenusideginsite.

Paprasta valyti

Jei indukcinę kaitvietę išjungsite, ji sureaguos iš karto, todėl verdamas pienas ir kiti skysčiai neišbėgs. Jei skysčiai išsipiltų, jaudintis neverta, kadangi kaitvietė vėsi ir prie jos maisto likučiai nepridega. Jei būtina, kaitlentės paviršių pakanka nušluostyti, ir jis vėl bus švarus.

Maisto gaminimo evoliucija

Naujosios „Electrolux“ kaitlentės – dar patogesnis, saugesnis ir ekonomiškesnis sprendimas.

Optimalus šilumos panaudojimas su „Öko“ laikmačiu
„Öko“ laikmatis padeda dar racionaliau naudoti energiją. Laikmatis sustabdo elektros energijos tiekimą į prietaisą tiksliai prieš pasibaigiant nustatytai gaminimo trukmei, todėl liekamoji kaitlentės šiluma efektyviai panaudojama baigiant gaminti patiekalą. Su „Electrolux“ galite sutaupyti ir energijos, ir pinigų.

Su trukmės laikmačiu „CountUp“ galite stebėti kiekvieną gaminimo proceso minutę
Gaminant patiekalus labai svarbu tiksliai nustatyti gaminimo trukmę. Kaitlentės trukmės laikmatis „CountUp“ padės dar atidžiau sekti patiekalo gaminimo procesą. Laikmatis sekundėmis rodo gaminimo eigos trukmę nuo 0 iki nustatytos pabaigos arba iki naujo nustatymo, todėl visuomet žinosite, kiek trunka kiekviena gaminimo proceso stadija.

„SoundOff“ režimas
Ši funkcija leidžia išjungti standartinius kaitlentės veikimo ir funkcijų nustatymo garsus (pvz., patvirtinimą garso signalu, kai įjungiama padidintos galios funkcija arba kelios kaitinimo zonos), išskyrus tam tikrą pavojaus ir įspėjimo signalą.

„Direct Access“: tiesiausias kelias nustatant pageidaujamą temperatūrą
„Electrolux“ ieško palengvinančių buitį, taupančių laiką ir garantuojančių optimalius gaminimo rezultatus sprendimų. „Direct Access“ kaitlentės su naujausia elektronine įranga sukurtos dėl minėtų priežasčių. Su „Direct Access“ kaitlente ne tik pajusite šiuolaikiškiausio indukcinio gaminimo būdo pranašumus, bet ir naujai sukurto valdymo skydelio patogumą pasirenkant pageidaujamą gaminimo lygį. Slankiuoju jungikliu greitai nustatysite pageidaujamą temperatūrą. Tai atlikti galite dviem būdais – pirštu braukdami iki pageidaujamo gaminimo lygio arba priliesdami lygio indikacinį skaičių, užrašytą virš slankiojo jungiklio juostelės.

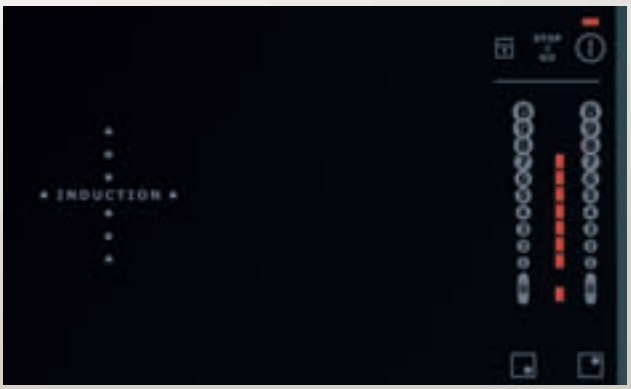

Vaikų saugos funkcija

Sauga nuo vaikų – ypač naudinga į prietaisą įmontuota sistema. Ji apsaugo vaikus nuo atsitiktinio prietaiso įjungimo ir galimų nudegimų. Paprasta 2 mygtukų kombinacija išvaduos Jus nuo rūpesčių, o vaikai galės saugiai žaisti virtuvėje.

Mygtukų užrakinimo funkcija

Kad atsitiktinai nebūtų pakeisti pasirinkti nustatymai, valdymo skydelį galima užrakinti bet kuriuo metu.

Liekusios šilumos rodmenys

Kad būtų užtikrintas visiškas saugumas, keraminių kaitlenčių elektronikos sistemoje įrengėme likusios šilumos indikatorius. Jie lieka įsižiebę tol, kol gaminimo paviršiaus temperatūra sumažėja iki saugaus lygio, kad atsitiktinai prilietę paviršių išvengtumėte nudegimo. Likusios šilumos rodmenys suteikia galimybę taupyti energiją prietaisą išjungiant anksčiau ir baigiant gaminti su liekamąja šiluma arba padeda išlaikyti pagamintus patiekalus karštus.

Pauzės funkcija „Stop+go“

Naudodamiesi funkcija „Stop+go“ nesijaudinkite, jei gaminamą patiekalą reikia kelioms minutėms palikti be priežiūros. Pasirinkus šią funkciją visų gaminimo zonų kaitinimo lygis sumažės iki šilto maisto palaikymo lygio. Dar kartą palietus „Stop+go“ jutiklį temperatūra automatiškai pakils iki prieš tai nustatyto lygio.

Automatinė užvirinimo funkcija

Naudojantis automatine užvirinimo funkcija, gaminimo zonai suteikiama papildomos energijos. Ši funkcija ypač naudinga tuomet, kai reikia užvirinti didelį kiekį vandens. Po kelių minučių kaitvietė automatiškai perjungiama į prieš tai nustatytą temperatūros režimą.

Automatinis išsijungimas

Automatinio išsijungimo funkcija – ypatinga apsaugos sistemos dalis, automatiškai įsijungianti, jei kaitvietė neišjungta arba praėjus tam tikram laikotarpiui nepakeistas gaminimo lygis. Tai ne tik saugu, bet ir ekonomiška.

Padidintos galios funkcija

Gaminant daugelį patiekalų greitas ir intensyvus pradinis kaitinimas padeda pasiekti ne gerą, bet nuostabų rezultatą. Šios kaitlentės padidintos kaitinimo galios funkcija puikiai tiks šiam tikslui – maksimalią prietaiso galią galėsite įjungti kada tik panorėję.

Laikmatis

Paliesdami valdymo skydelio jutiklį, laikmačiu galite nustatyti kiekvienos zonos gaminimo trukmę. Nustatytos gaminimo trukmės pabaigoje kaitvietė automatiškai išsijungs ir garso signalas praneš, kad maistas pagamintas. Jei gaminimo zonos nenaudojamos, laikmačiu galima skaičiuoti laiką atgal.

„Electrolux“ kelias naujovių ir tobulumo link

Tobula virtuvė – dizaino, patogumo ir saugaus įrengimo derinys.

Naujoviška prietaisų rėmo koncepcija

Rėmo ir stiklo derinys buitiniuose prietaisuose – dažniau ne funkcionalumo, bet dizaino elementas. Naujasis XL rėmas su lazeriu išgraviruotu stilingu logotipu – išskirtinis šiuolaikiško dizaino elektrinių „Electrolux“ kaitlenčių bruožas. Papildomas naujojo dizaino pranašumas – didesnis gylis, todėl prietaisus galima montuoti į dar įvairesnius stalviršius.

Greičiausias įrengimas

„Electrolux“ rado būdą, kaip kaitlentę į darbinį paviršių be jokių siūlių įmontuoti pačiu greičiausiu būdu. Kadangi montavimo spyruoklės yra paties prietaiso dalis, nereikia atlikti jokių paruošiamųjų montavimo darbų. Montuojant prietaisą naujuoju būdu reikalingas tik vienas žingsnis – įstatyti kaitlentę į vietą.

Apsauginis pagrindas kaitlentei montuoti virš stalčiaus

Jei kaitlentės apatinę dalį galima pasiekti arba jei po kaitlente yra stalčius, pagal „EURO-Norm 60335“ standartus būtina naudoti apsauginį kaitlentės pagrindą. Tokį „Electrolux“ montuojamų kaitlenčių pagrindą galite užsisakyti papildomai. Apsauginis pagrindas greitai ir lengvai primontuojamas prie kaitlentės apačios arba pritvirtinamas kaitlentės montavimo metu. Apsauginis pagrindas leidžia tinkamai vėdinti prietaisą ir užtikrina nepriekaištingą kaitlentės veikimą.

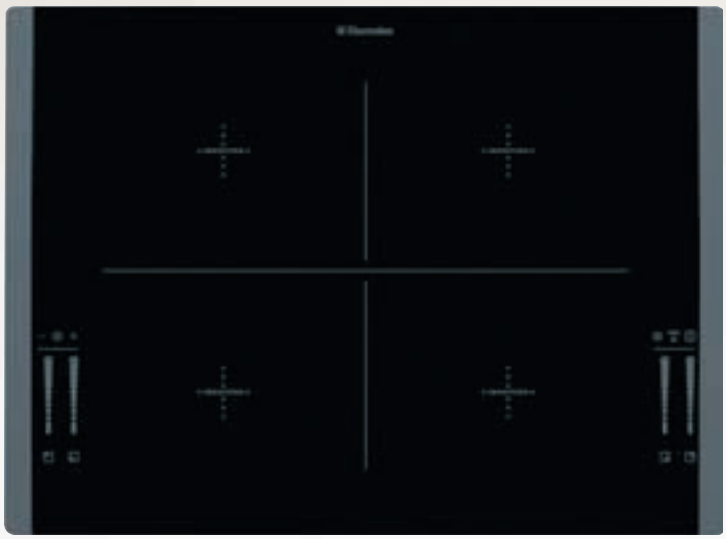

EHD68210P

Neribotų galimybių technologijos
Kurdama šį protingą ir elegantišką prietaisą „Electrolux“ puikiai suderino naujausias ir pažangiausias technologijas. Šis ypatingas prietaisas naudoja magnetinės indukcijos jėgą, kuri yra greičiausias ir mažai energijos naudojantis maisto gaminimo būdas. Gaminant šiuo būdu gaminimo indų nereikia statyti griežtai apibrėžtoje zonoje. Pakanka gaminimo indo dugnu uždengti kaitvietės centre esantį kryžiuką, ir maistas bus kaitinamas tolygiai. Vienu metu galima gaminti keliuose dideliuose induose arba indą ovaliniu dugnu uždėti ant dviejų kaitinimo zonų vienu metu.

- Elektrinė 71 cm pločio kaitlentė „Infinit“
- 4 indukcinės kaitvietės
- Elektroninis valdymas slankiaisiais jutikliais
- Keraminio stiklo paviršius
- Be rėmelio, nuožulnūs krašteliai
- Paprastas įrengimas
- Vaikų saugos funkcija
- Mygtukų užraktas
- Automatinis išsijungimas
- Likusios šilumos rodmenys
- „CountUp“ laikmatis
- „Öko“ laikmatis
- „SoundOff“ režimas
- Laikmatis
- Žadintuvas
- Pauzės funkcija „Stop+go“
- Garso signalas
- 4 kaitvietės su padidintos galios funkcija

- 4 indukcinės kaitvietės:
  kairioji galinė: 2300/3200 W/210 mm
  dešinioji galinė: 2300/3200 W/210 mm
  kairioji priekinė: 2300/3200 W/210 mm
  dešinioji priekinė: 2300/3200 W/210 mm
- Bendra galia: 7,4 kW

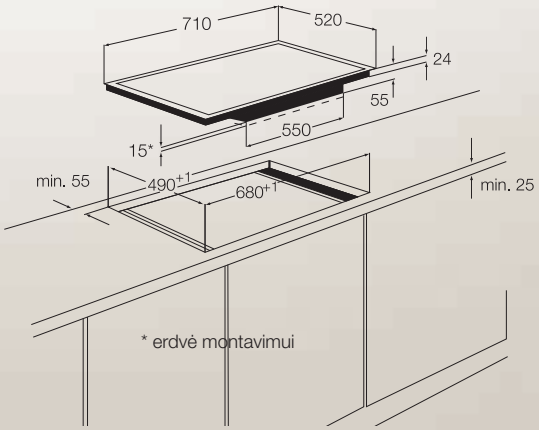

EHD60150P

NEW INDUCTION 60 cm Öko

- Elektrinė 60 cm pločio kaitlentė
- 4 indukcinės kaitvietės
- Elektroninis valdymas slankiaisiais jutikliais
- Keraminio stiklo paviršius
- Be rėmelio, nuožulnūs krašteliai
- Paprastas įrengimas
- Vaikų saugos funkcija
- Mygtukų užraktas
- Automatinis išsijungimas
- Likusios šilumos rodmenys
- „CountUp“ laikmatis
- „Öko“ laikmatis
- „SoundOff“ režimas
- Laikmatis
- Žadintuvas
- Pauzės funkcija „Stop+go“
- Garso signalas
- Automatinė užvirinimo funkcija
- 4 kaitvietės su padidintos galios funkcija
- 4 indukcinės kaitvietės:
  kairioji galinė: 1800/2800 W/180 mm
  dešinioji galinė: 1800/2800 W/180 mm
  kairioji priekinė: 2300/3700 W/210 mm
  dešinioji priekinė: 1400/2500 W/145 mm
- Bendra galia: 7,4 kW

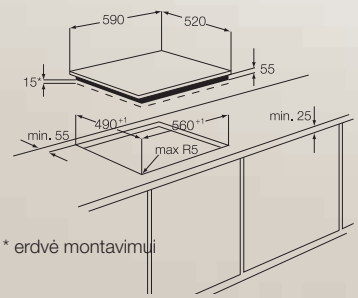

* erdvė montavimui

EHD60124P

NEW INDUCTION 60 cm Öko

- Elektrinė 60 cm pločio kaitlentė
- 3 indukcinės kaitvietės
- Elektroninis valdymas slankiaisiais jutikliais
- Keraminio stiklo paviršius
- Be rėmelio, nuožulnūs krašteliai
- Paprastas įrengimas
- Vaikų saugos funkcija
- Mygtukų užraktas
- Automatinis išsijungimas
- Likusios šilumos rodmenys
- „CountUp“ laikmatis
- „Öko“ laikmatis
- „SoundOff“ režimas
- Laikmatis
- Žadintuvas
- Pauzės funkcija „Stop+go“
- Garso signalas
- Automatinė užvirinimo funkcija
- 3 kaitvietės su padidintos galios funkcija
- 3 indukcinės kaitvietės:
  kairioji galinė: 1400/2500 W/145 mm
  kairioji priekinė: 2300/3700 W/210 mm
  dešinioji: 1800/2800/3500/3700 W/180/280 mm
- Bendra galia: 7,4 kW

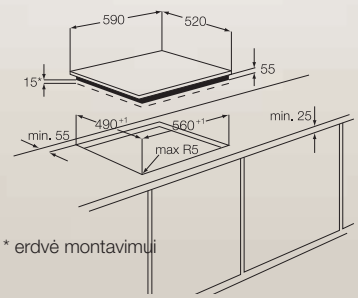

* erdvė montavimui

EHD60020P

NEW INDUCTION 60 cm

- Elektrinė 60 cm pločio kaitlentė
- 4 indukcinės kaitvietės
- Elektroninis valdymas „Touch control“
- Keraminio stiklo paviršius
- Be rėmelio, nuožulnūs krašteliai
- Paprastas įrengimas
- Vaikų saugos funkcija
- Mygtukų užraktas
- Automatinis išsijungimas
- Likusios šilumos rodmenys
- Laikmatis
- Žadintuvas
- Pauzės funkcija „Stop+go“
- Garso signalas
- Automatinė užvirinimo funkcija
- 4 indukcinės kaitvietės:
  kairioji galinė: 1800/2800 W/180 mm
  dešinioji galinė: 1800/2800 W/180 mm
  kairioji priekinė: 2300/3700 W/210 mm
  dešinioji priekinė: 1400/2500 W/145 mm
- Bendra galia: 7,4 kW

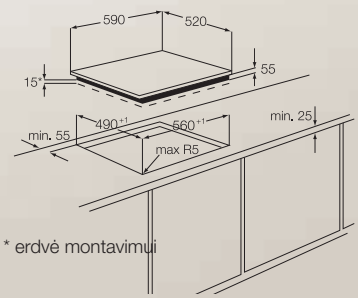

* erdvė montavimui

EHD60100P

INDUCTION 60 cm

- Elektrinė 60 cm pločio kaitlentė
- 2 indukcinės kaitvietės
- Elektroninis valdymas „Touch control“
- Keraminio stiklo paviršius
- Be rėmelio, nuožulnūs krašteliai
- Vaikų saugos funkcija
- Mygtukų užraktas
- Automatinis išsijungimas
- Likusios šilumos rodmenys
- Garso signalas
- Laikmatis
- Pauzės funkcija „Stop+go“
- Automatinė užvirinimo funkcija
- 2 kaitvietės su padidintos galios funkcija
- 4 elektrinės kaitvietės:
  kairioji galinė: 1200 W/145 mm
  dešinioji galinė:
  700/1700 W/120/180 mm
  kairioji priekinė: 2300/3700 W/210 mm
  dešinioji priekinė:
  1400/2500 W/145 mm
- Bendra galia: 6,6 kW

EHS60210P

NEW 60 cm Öko

- Elektrinė 60 cm pločio kaitlentė
- Dvejopo ir trejopo ploto kaitvietės
- Elektroninis valdymas slankiaisiais jutikliais
- Keraminio stiklo paviršius
- Be rėmelio, nuožulnūs krašteliai
- Paprastas įrengimas
- Vaikų saugos funkcija
- Mygtukų užraktas
- Automatinis išsijungimas
- Likusios šilumos rodmenys
- „CountUp“ laikmatis
- „Öko“ laikmatis
- „SoundOff“ režimas
- Laikmatis
- Žadintuvas
- Pauzės funkcija „Stop+go“
- Garso signalas
- Automatinė užvirinimo funkcija
- 4 elektrinės kaitvietės:
  kairioji galinė: 1200 W/145 mm
  dešinioji galinė:
  1500/2400 W/170/265 mm
  kairioji priekinė:
  800/1600/2300 W/120/175/210 mm
  dešinioji priekinė: 1200 W/145 mm
- Bendra galia: 7,1 kW

EHS60200X

NEW 60 cm

- Elektrinė 60 cm pločio kaitlentė
- Dvejopo ir trejopo ploto kaitvietės
- Elektroninis valdymas „Touch control“
- Keraminio stiklo paviršius
- Nerūdijančio plieno rėmelis
- Paprastas įrengimas
- Vaikų saugos funkcija
- Mygtukų užraktas
- Automatinis išsijungimas
- Likusios šilumos rodmenys
- Laikmatis
- Žadintuvas
- Pauzės funkcija „Stop+go“
- Garso signalas
- Automatinė užvirinimo funkcija
- 4 elektrinės kaitvietės:
  kairioji galinė: 1200 W/145 mm
  dešinioji galinė:
  1500/2400 W/170/265 mm
  kairioji priekinė:
  800/1600/2300 W/120/175/210 mm
  dešinioji priekinė: 1200 W/145 mm
- Bendra galia: 7,1 kW

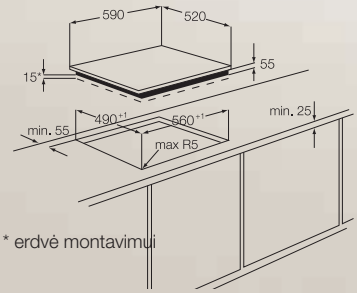

* erdvė montavimui

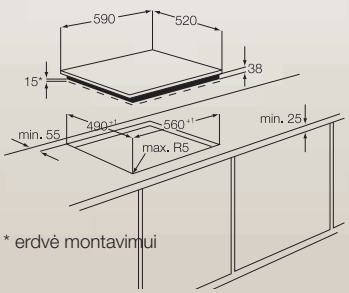

* erdvė montavimui

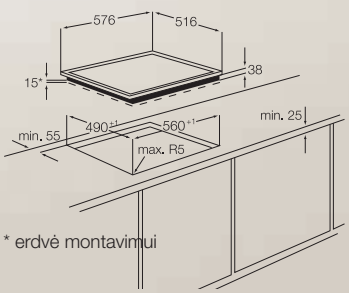

* erdvė montavimui

EHS60180P

NEW 60 cm

- Elektrinė 60 cm pločio kaitlentė
- Dvejopo ir trejopo ploto kaitvietės
- Elektroninis valdymas „Touch control“
- Keraminio stiklo paviršius
- Be rėmelio, nuožulnūs krašteliai
- Paprastas įrengimas
- Vaikų saugos funkcija
- Mygtukų užraktas
- Automatinis išsijungimas
- Likusios šilumos rodmenys
- Laikmatis
- Žadintuvas
- Pauzės funkcija „Stop+go“
- Garso signalas
- Automatinė užvirinimo funkcija
- 4 elektrinės kaitvietės:
  kairioji galinė: 1200 W/145 mm
  dešinioji galinė:
  700/1700 W/120/180 mm
  kairioji priekinė:
  800/1600/2300 W/120/175/210 mm
  dešinioji priekinė: 1200 W/145 mm
- Bendra galia: 6,4 kW

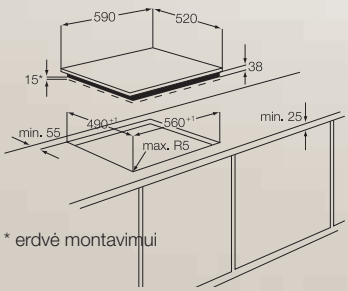

* erdvė montavimui

EHS60140X

NEW 60 cm

- Elektrinė 60 cm pločio kaitlentė
- 2 dvejopo ploto kaitvietės
- Elektroninis valdymas „Touch control“
- Keraminio stiklo paviršius
- Nerūdijančio plieno rėmelis
- Paprastas įrengimas
- Vaikų saugos funkcija
- Mygtukų užraktas
- Automatinis išsijungimas
- Likusios šilumos rodmenys
- Laikmatis
- Žadintuvas
- Pauzės funkcija „Stop+go“
- Garso signalas
- Automatinė užvirinimo funkcija
- 4 elektrinės kaitvietės:
  kairioji galinė: 1200 W/145 mm
  dešinioji galinė:
  700/1700 W/120/180 mm
  kairioji priekinė:
  750/2200 W/120/210 mm
  dešinioji priekinė: 1200 W/145 mm
- Bendra galia: 6,3 kW

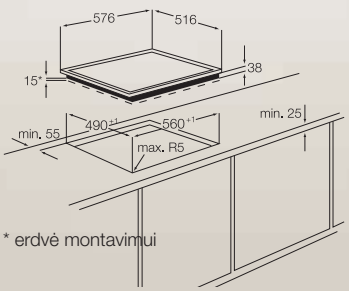

* erdvė montavimui

EHS60041P

NEW 60 cm

- Elektrinė 60 cm pločio kaitlentė
- Dvejopo ploto kaitvietė
- Elektroninis valdymas „Touch control“
- Keraminio stiklo paviršius
- Be rėmelio, nuožulnūs krašteliai
- Paprastas įrengimas
- Vaikų saugos funkcija
- Automatinis išsijungimas
- Likusios šilumos rodmenys
- 4 elektrinės kaitvietės:
  kairioi galinė: 1200 W/145 mm
  dešinioji galinė: 1800 W/180 mm
  kairioji priekinė:
  750/2200 W/120/210 mm
  dešinioji priekinė: 1200 W/145 mm
- Bendra galia: 6,4 kW

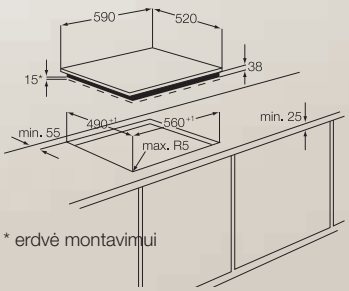

* erdvė montavimui

EHS60021X

NEW 60 cm

- Elektrinė 60 cm pločio kaitlentė
- Elektroninis valdymas „Touch control“
- Keraminio stiklo paviršius
- Nerūdijančio plieno rėmelis
- Paprastas įrengimas
- Vaikų saugos funkcija
- Automatinis išsijungimas
- Likusios šilumos rodmenys
- 4 elektrinės kaitvietės:
  kairioji galinė: 1200 W/145 mm
  dešinioji galinė: 1800 W/180 mm
  kairioji priekinė: 2300 W/210 mm
  dešinioji priekinė: 1200 W/145 mm
- Bendra galia: 6,5 kW

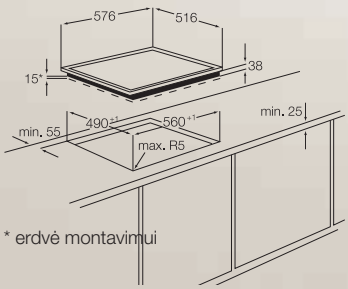

* erdvė montavimui

EHP60040K

NEW 60 cm

- Elektrinė 60 cm pločio kaitlentė
- Valdymo rankenėlės
- Keraminio stiklo paviršius
- Juodas rėmelis
- Paprastas įrengimas
- 4 elektrinės kaitvietės:
  kairioji galinė: 1200 W/145 mm
  dešinioji galinė: 1800 W/180 mm
  kairioji priekinė: 1800 W/180 mm
  dešinioji priekinė: 1200 W/145 mm
- Bendra galia: 6 kW

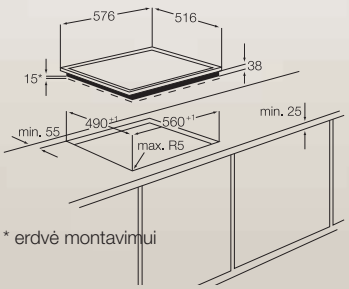

* erdvė montavimui

EHC60060P

60 cm

- Elektrinė 60 cm pločio kaitlentė, **jungiama su orkaite**
- 2 dvejopo ploto kaitvietės
- Elektroninis valdymas „Touch control“
- Keraminio stiklo paviršius
- Be rėmelio, nuožulnūs krašteliai
- Likusios šilumos rodmenys
- 4 elektrinės kaitvietės:
  kairioji galinė: 1200 W/145 mm
  dešinioji galinė:
  1500/2400 W/170/265 mm
  kairioji priekinė:
  750/2200 W/120/210 mm
  dešinioji priekinė: 1800 W/180 mm
- Bendra galia: 7,6 kW

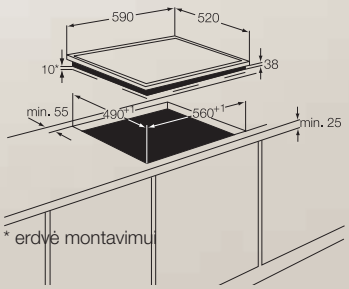

* erdvė montavimui

EHC60040X

NEW 60 cm

- Elektrinė 60 cm pločio kaitlentė, **jungiama su orkaite**
- Dvejopo ploto kaitvietė
- Elektroninis valdymas „Touch control“
- Keraminio stiklo paviršius
- Nerūdijančio plieno rėmelis
- Paprastas įrengimas
- Likusios šilumos rodmenys
- 4 elektrinės kaitvietės:
  kairioji galinė: 1200 W/145 mm
  dešinioji galinė: 1800 W/180 mm
  kairioji priekinė:
  750/2200 W/120/210 mm
  dešinioji priekinė: 1200 W/145 mm
- Bendra galia: 6,4 kW

EHC30200X

30 cm

- Elektrinė 30 cm pločio kaitlentė
- Valdymo rankenėlės
- Keraminio stiklo paviršius
- 2 elektrinės kaitvietės:
  galinė: 1700 W/180 mm
  priekinė: 1200 W/145 mm
- Bendra galia: 2,9 kW

EHG30235X

30 cm

- Dujinė 30 cm pločio kaitlentė
- Valdymo rankenėlės
- Nerūdijančio plieno paviršius
- Ketaus puodų laikikliai
- Apsauga nuo dujų išsiliejimo
- Elektrinis uždegimas
- 2 dujinės kaitvietės:
  galinė: 3000 W/100 mm
  priekinė: 1000 W/54 mm
- Didžiausia dujų galia: 4 kW

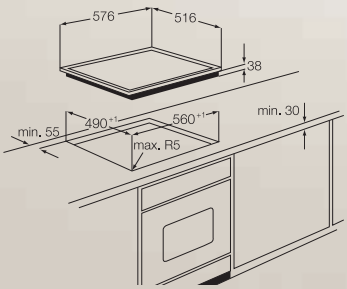

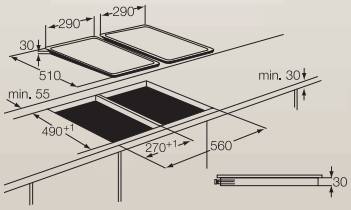

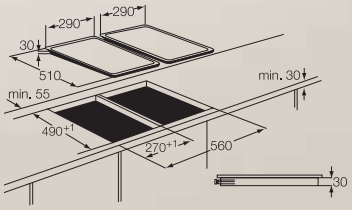

Tobulesnis veikimas (EHM60020I)

Ar kada nors mėginote suderinti gaminimą dujomis ir indukciniu būdu?

Su naujuoju elegantišku „Electrolux“ prietaisu patirsite abiejų gaminimo būdų pranašumus – dujinių kaitlenčių patikimumą ir galingumą bei indukcinių saugumą ir kaitinimo greitį.

Uždegimas akimirksniu

Pasukus ir paspaudus prietaiso rankenėlę, elektroninė uždegimo sistema akimirksniu (greičiau negu per 0,1 sekundės) uždega kaitlentės degiklį. Degiklį galima uždegti tik tam tikroje nustatytoje padėtyje, todėl išvengiama atsitiktinio uždegimo rizikos.

Automatinis degiklių uždegimas

Jei teikiate pirmenybę dujinėms kaitlentėms, „Electrolux“ siūlo dar patogesnius prietaisus su ergonomiškomis rankenėlėmis ir automatine degiklių uždegimo sistema. Tereikia pasukti rankenėlę, ir kaitlentė bus parengta gaminti.

Saugumas

Naudojantis dujiniais prietaisais gali kilti dujų nuotėkio pavojus. Degiklio liepsną gali užgesinti vėjo gūsis arba iš puodo išsiliejęs skystis. Kad dujų nuotėkio būtų galima išvengti, „Electrolux“ sukūrė apsaugos sistemą. Užgesus liepsnai, dujų tiekimas į prietaisą nutraukiamas, todėl iš degiklių dujos nenuteka.

EHM60020I

NEW INDUCTION 60 cm

Galingumas ir saugumas

„Electrolux“ sukūrė prietaisą, suderinantį dujinės ir indukcinės kaitlentės pranašumus. Elegantiškas prietaisas su stiklo paviršiumi ir stabiliais ketaus puodų laikikliais dujinių kaitlenčių patikimumą ir galingumą suderina su šiuolaikinėmis saugiomis indukcinio gaminimo technologijomis.

- Mišraus tipo 60 cm pločio kaitlentė
- 2 indukcinės kaitvietės
- Puodų atpažinimo funkcija
- Elektroninis valdymas „Touch control” + valdymo rankenėlės
- Keraminio stiklo paviršius
- Be rėmelio, nuožulnūs krašteliai
- Ketaus puodų laikikliai
- Vaikų saugos funkcija
- Mygtukų užraktas
- Likusios šilumos rodmenys
- Apsauga nuo dujų išsiliejimo
- Laikmatis
- Garso signalas
- Automatinė užvirinimo funkcija
- Automatinis liepsnos uždegimas
- 2 elektrinės + 2 dujinės kaitvietės:
  kairioji galinė: dujinė 2000 W/74 mm
  dešinioji galinė: dujinė 3000 W/104 mm
  kairioji priekinė: indukcinė 2200/3100 W/210 mm
  dešinioji priekinė: indukcinė 1400/2500 W/145 mm
- Bendra galia: 3,6 kW
- Didžiausia dujų galia: 5 kW

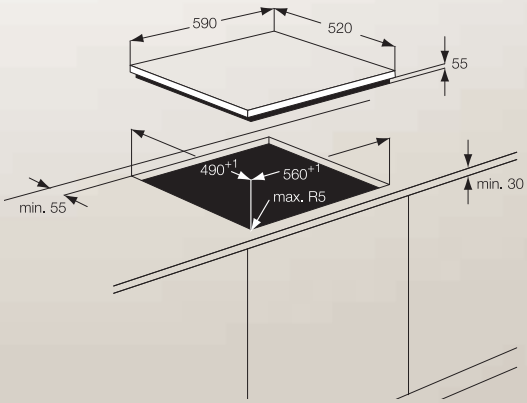

EHT70835K

NEW 70 cm

Elegancija ir galia

„Electrolux“ sukūrė tobulą galios, erdvės ir elegancijos derinį. Prietaiso centre esanti žiedinė zona suteikia patikimumo ir tvirtumo, o juodas keraminis kaitlentės paviršius – rafinuoto šiuolaikiškumo įspūdį.

- Dujinė 70 cm pločio kaitlentė
- „Triple crown“ degiklis
- Valdymo rankenėlės
- Stiklo paviršius
- Ketaus puodų laikikliai
- Apsauga nuo dujų išsiliejimo
- Automatinis liepsnos uždegimas
- 5 dujinės kaitvietės:
  kairioji galinė: 1900 W/70 mm
  vidurinioji: 3800 W/122 mm
  dešinioji galinė: 1900 W/70 mm
  kairioji priekinė: 1900 W/70 mm
  dešinioji priekinė: 1000 W/54 mm
- Didžiausia dujų galia: 10,5 kW

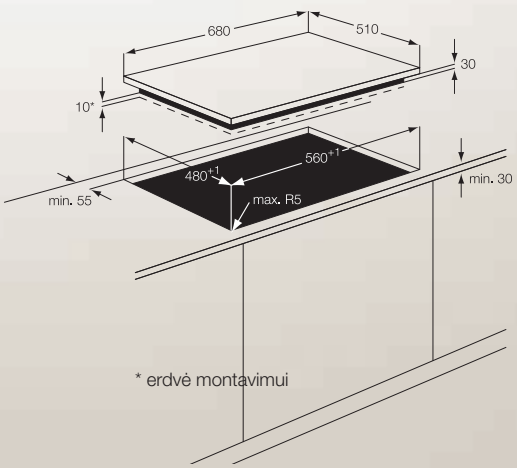

* erdvė montavimui

EHT60435K

NEW 60 cm

- Dujinė 60 cm pločio kaitlentė
- Valdymo rankenėlės
- Stiklo paviršius
- Ketaus puodų laikikliai
- Apsauga nuo dujų išsiliejimo
- Automatinis liepsnos uždegimas
- 4 dujinės kaitvietės:
  kairioji galinė: 2900 W/100 mm
  dešinioji galinė: 1900 W/70 mm
  kairioji priekinė: 1000 W/54 mm
  dešinioji priekinė: 1900 W/70 mm
- Didžiausia dujų galia: 7,7 kW

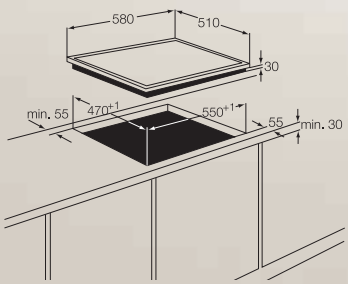

EHT60435X

NEW 60 cm

- Dujinė 60 cm pločio kaitlentė
- Valdymo rankenėlės
- Stiklo paviršius
- Ketaus puodų laikikliai
- Apsauga nuo dujų išsiliejimo
- Automatinis liepsnos uždegimas
- 4 dujinės kaitvietės:
  kairioji galinė: 2900 W/100 mm
  dešinioji galinė: 1900 W/70 mm
  kairioji priekinė: 1000 W/54 mm
  dešinioji priekinė: 1900 W/70 mm
- Didžiausia dujų galia: 7,7 kW

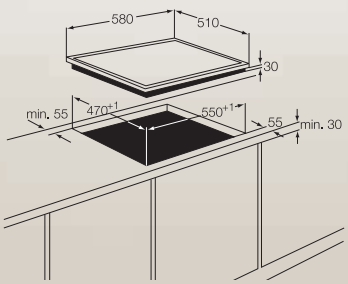

EHT6435K

60 cm

- Dujinė 60 cm pločio kaitlentė
- Valdymo rankenėlės
- Stiklo paviršius
- Ketaus puodų laikikliai
- Apsauga nuo dujų išsiliejimo
- Automatinis liepsnos uždegimas
- 4 dujinės kaitvietės:
  kairioji galinė: 1900 W/70 mm
  dešinioji galinė: 1900 W/70 mm
  kairioji priekinė: 2900 W/100 mm
  dešinioji priekinė: 1000 W/54 mm
- Didžiausia dujų galia: 7,7 kW

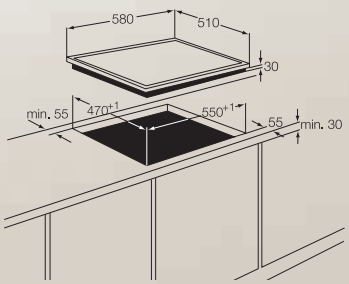

EHT6415K

60 cm

- Dujinė 60 cm pločio kaitlentė
- Valdymo rankenėlės
- Stiklo paviršius
- Emaliuoti puodų laikikliai
- Apsauga nuo dujų išsiliejimo
- Automatinis liepsnos uždegimas
- 4 dujinės kaitvietės:
  kairioji galinė: 1900 W/70 mm
  dešinioji galinė: 1900 W/70 mm
  kairioji priekinė: 2900 W/100 mm
  dešinioji priekinė: 1000 W/54 mm
- Didžiausia dujų galia: 7,7 kW

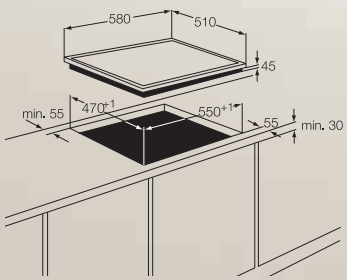

EHG70835X

75 cm

- Dujinė 75 cm pločio kaitlentė
- „Time zero“ sistema
- „Triple crown“ degiklis
- Valdymo rankenėlės
- Nerūdijančio plieno paviršius
- Ketaus puodų laikikliai
- Apsauga nuo dujų išsiliejimo
- Automatinis liepsnos uždegimas
- 5 dujinės kaitvietės:
  kairioji galinė: 2000 W/70 mm
  dešinioji galinė: 3000 W/100 mm
  vidurinioji: 4000 W/122 mm
  kairioji priekinė: 2000 W/70 mm
  dešinioji priekinė: 1000 W/54 mm
- Didžiausia dujų galia: 12 kW

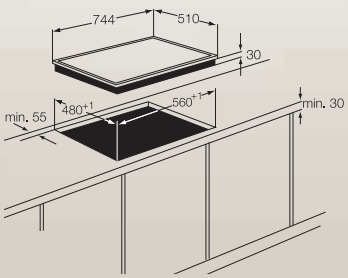

EHG7835X

75 cm

- Dujinė 75 cm pločio kaitlentė
- „Triple crown“ degiklis
- Valdymo rankenėlės
- Nerūdijančio plieno paviršius
- Ketaus puodų laikikliai
- Apsauga nuo dujų išsiliejimo
- Automatinis liepsnos uždegimas
- 5 dujinės kaitvietės:
  kairioji galinė: 2000 W/70 mm
  dešinioji galinė: 3000 W/100 mm
  vidurinioji: 4000 W/122 mm
  kairioji priekinė: 2000 W/70 mm
  dešinioji priekinė: 1000 W/54 mm
- Didžiausia dujų galia: 12 kW

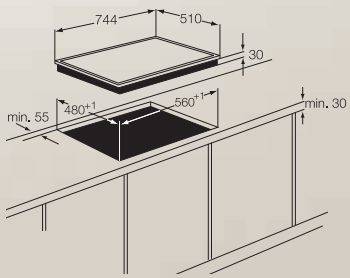

EHG6835X

60 cm

- Dujinė 60 cm pločio kaitlentė
- „Triple crown“ degiklis
- Valdymo rankenėlės
- Nerūdijančio plieno paviršius
- Ketaus puodų laikikliai
- Apsauga nuo dujų išsiliejimo
- Automatinis liepsnos uždegimas
- 4 dujinės kaitvietės:
  kairioji galinė: 2000 W/70 mm
  dešinioji galinė: 4000 W/122 mm
  kairioji priekinė: 2000 W/70 mm
  dešinioji priekinė: 1000 W/54 mm
- Didžiausia dujų galia: 9 kW

EHG6815X

NEW 60 cm

- Dujinė 60 cm pločio kaitlentė
- „Triple crown“ degiklis
- Valdymo rankenėlės
- Nerūdijančio plieno paviršius
- Emaliuoti puodų laikikliai
- Apsauga nuo dujų išsiliejimo
- Automatinis liepsnos uždegimas
- 4 dujinės kaitvietės:
  kairioji galinė: 2000 W/70 mm
  dešinioji galinė: 4000 W/122 mm
  kairioji priekinė: 2000 W/70 mm
  dešinioji priekinė: 1000 W/54 mm
- Didžiausia dujų galia: 9 kW

EHG6435X

60 cm

- Dujinė 60 cm pločio kaitlentė
- Valdymo rankenėlės
- Nerūdijančio plieno paviršius
- Ketaus puodų laikikliai
- Apsauga nuo dujų išsiliejimo
- Automatinis liepsnos uždegimas
- 4 dujinės kaitvietės:
  kairioji galinė: 2000 W/70 mm
  dešinioji galinė: 3000 W/100 mm
  kairioji priekinė: 2000 W/70 mm
  dešinioji priekinė: 1000 W/54 mm
- Didžiausia dujų galia: 8 kW

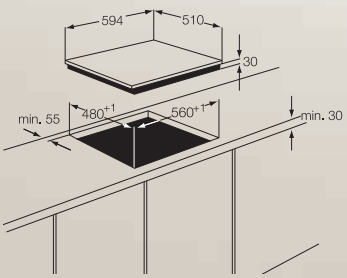

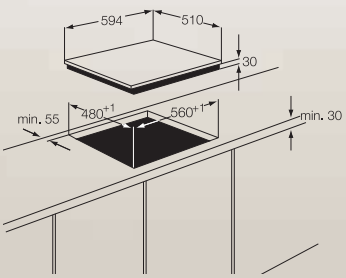

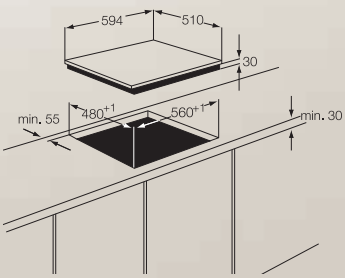

EHG6415X

60 cm

- Dujinė 60 cm pločio kaitlentė
- Valdymo rankenėlės
- Nerūdijančio plieno paviršius
- Emaliuoti puodų laikikliai
- Apsauga nuo dujų išsiliejimo
- Automatinis liepsnos uždegimas
- 4 dujinės kaitvietės:
  kairioji galinė: 2000 W/70 mm
  dešinioji galinė: 3000 W/100 mm
  kairioji priekinė: 2000 W/70 mm
  dešinioji priekinė: 1000 W/54 mm
- Didžiausia dujų galia: 8 kW

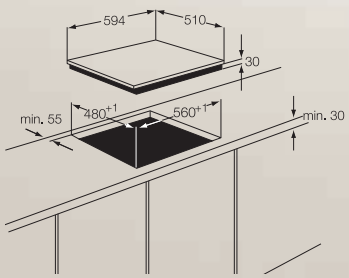

EHM6335K

60 cm

- Mišraus tipo 60 cm pločio kaitlentė
- 1 elektrinė, 3 dujinės kaitvietės
- Valdymo rankenėlės
- Stiklo keramikos paviršius
- Ketaus puodų laikikliai
- Apsauga nuo dujų išsiliejimo
- Automatinis liepsnos uždegimas
- 4 kaitvietės:
  kairioji galinė: elektrinė 1800 W/180 mm
  dešinioji galinė: dujinė 1900 W/70 mm
  kairioji priekinė: dujinė 2900 W/100 mm
  dešinioji priekinė: dujinė 1000 W/54 mm
- Didžiausia dujų galia: 5,8 kW
- Bendra elektros galia: 1,8 kW

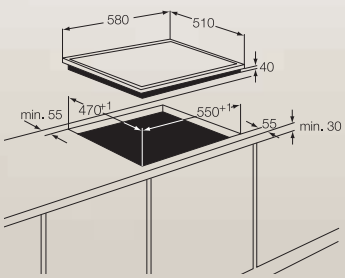

EHM6235K

60 cm
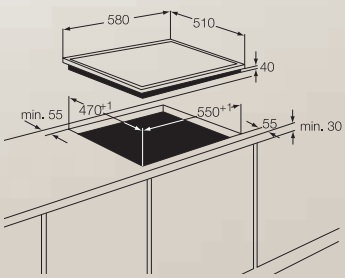
- Mišraus tipo 60 cm pločio kaitlentė
- 2 elektrinės, 2 dujinės kaitvietės
- Valdymo rankenėlės
- Stiklo keramikos paviršius
- Ketaus puodų laikikliai
- Apsauga nuo dujų išsiliejimo
- Automatinis liepsnos uždegimas
- 4 kaitvietės:
  kairioji galinė: dujinė 1900 W/70 mm
  dešinioji galinė:
  elektrinė 1800 W/180 mm
  kairioji priekinė: dujinė 2900 W/100 mm
  dešinioji priekinė:
  elektrinė 1200 W/145 mm
- Didžiausia dujų galia: 4,8 kW
- Bendra elektros galia: 3 kW